AERMEC S.P.A.
BEVILACQUA (VERONA)
ITALY

SCHEMA ELETTRICO
WIRING DIAGRAM
NRL 12CP FC

NON E' PERMESSO CONSEGNARE A TERZI O RIPRODURRE QUESTO DOCUMENTO
NE' UTILIZZARE IL CONTENUTO O RENDERLO COMUNQUE NOTO A TERZI SENZA LA NOSTRA
AUTORIZZAZIONE ESPLICITA. OGNI INFRAZIONE COMPORTA IL RISARCIMENTO DEI DANNI
SUBITI. E' FATTA RISERVA DI TUTTI I DIRITTI DERIVANTI DA BREVETTI O MODELLI

PROGETTAZIONE	TENSIONE ESERCIZIO	575V 60Hz	NORME / PROTEZIONE
SERIE	TENSIONE COMANDI	230V	+ UBICAZIONE = NOME LOGICO
CODICE 5108335_00	TENSIONE SEGNALI	24V	
COMMITTENTE			
PROGETTATO CON SISTEMA CAD/CAE Sabik			

	DATA	FIRME
DIS.	05/08/2014	
VISTO	05/08/2014	
APPROV.	05/08/2014	

SCHEMA FUNZIONALE
TABELLE DI RIEPILOGO
MORSETTIERE, CAVI E DISPOSITIVI GENERICI
DISTINTA BASE
LEGENDA PAGINE
LEGENDA SIMBOLI

NRL 12CP FC

FOGLIO 0
T.F. 39

REV.	DESCRIZIONE REVISIONE	DATA	DISEGNATORE	SOST. DA:	SOST. IL:	ORIGINE

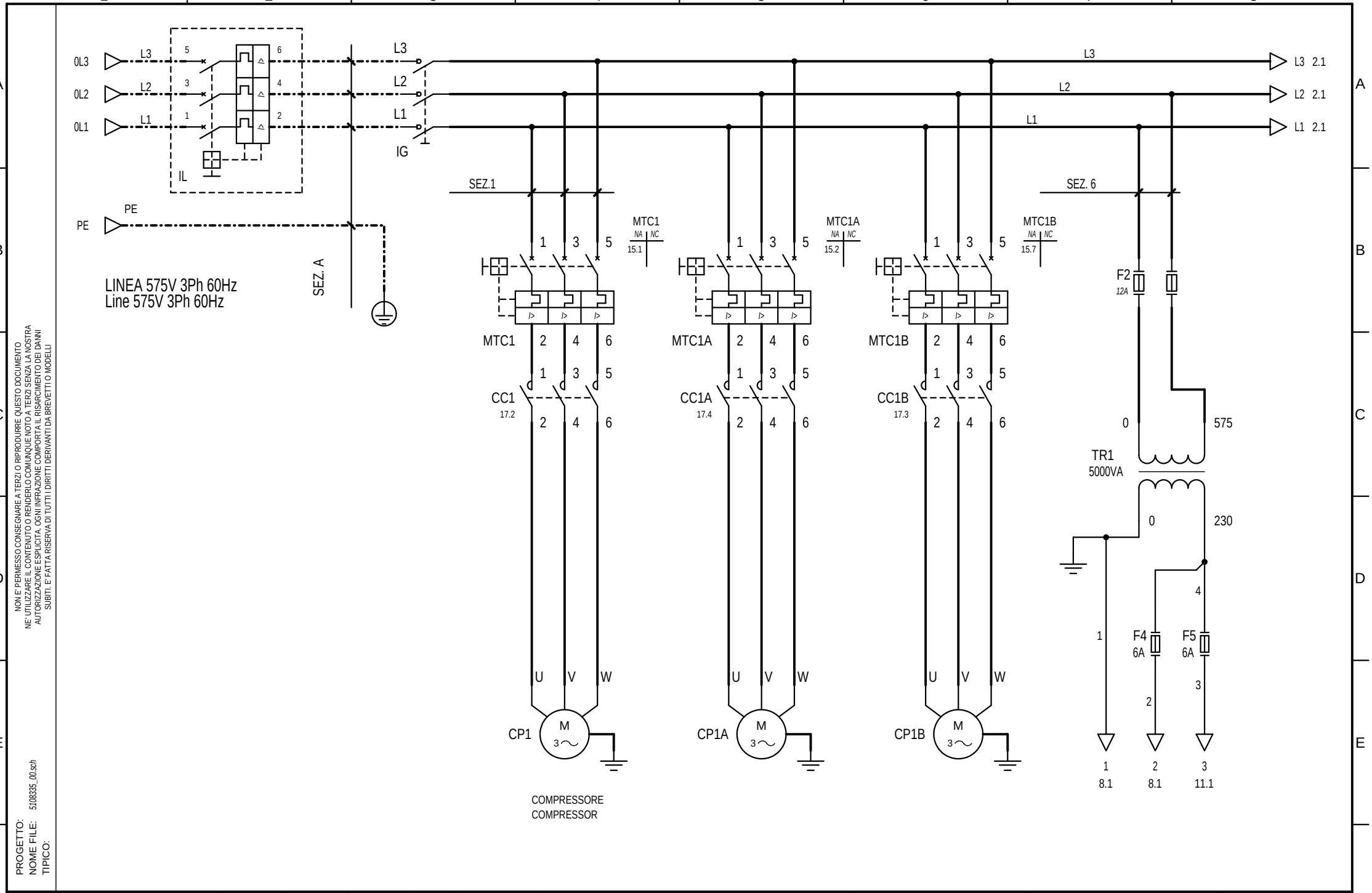

NON E' PERMESSO CONSEGNARE A TERZI O RIPRODURRE QUESTO DOCUMENTO
NE' UTILIZZARE IL CONTENUTO O RENDERLO COMUNQUE NOTO A TERZI SENZA LA NOSTRA
AUTORIZZAZIONE ESPLICITA. OGNI INFRAZIONE COMPORTA IL RISARCIMENTO DEI DANNI
SUBITI. E' FATTA RISERVA DI TUTTI I DIRITTI DERIVANTI DA BREVETTI O MODELLI

PROGETTO:
NOME FILE: 5108335_00.sch
TIPICO:

REV.	MODIFICA	DATA	DISEGNATO	VERIFICATO		
					DATA	06/03/2013
					DISEGN.	Crivellaro
					DATA	06/03/2013
					APPROV.	De Togni

AERMEC S.P.A.
BEVILACQUA (VERONA) ITALY

AERMEC

POTENZA
POWER

NRL 12CP FC

5108335_00

2 FOGL. 1 DI 2

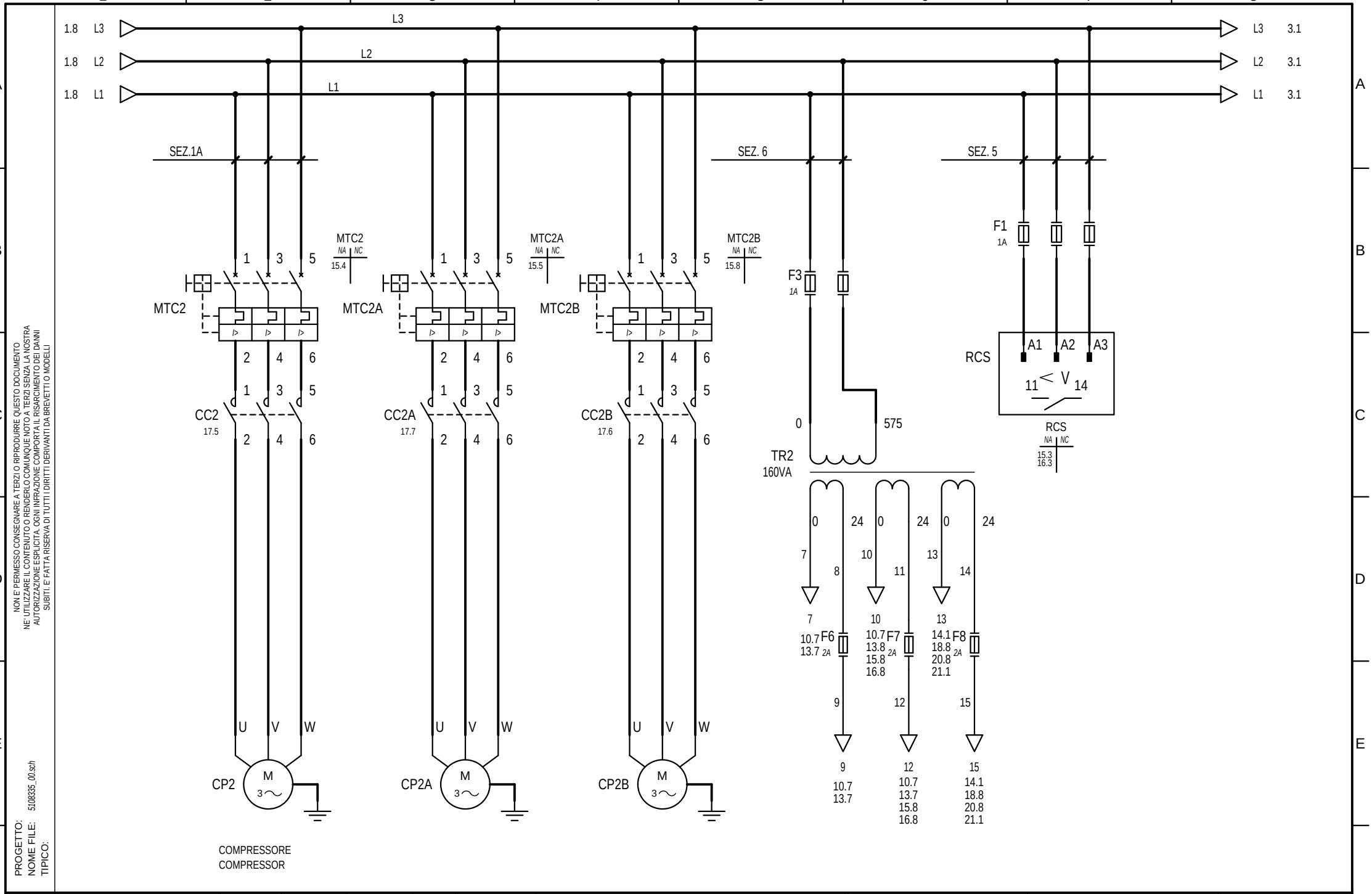

NON E' PERMESSO CONSEGNARE A TERZI O RIPRODURRE QUESTO DOCUMENTO
NE' UTILIZZARE IL CONTENUTO O RENDERLO COMUNQUE NOTO A TERZI SENZA LA NOSTRA
AUTORIZZAZIONE ESPLICITA. OGNI INFRAZIONE COMPORTA IL RISARCIMENTO DEI DANNI
SUBITI. E' FATTA RISERVA DI TUTTI I DIRITTI DERIVANTI DA BREVETTI O MODELLI

PROGETTO:
NOME FILE: 5108335_00.sch
TIPICO:

REV.	MODIFICA	DATA	DISEGNATO	VERIFICATO		
					DATA	06/03/2013
					DISEGN.	Crivellaro
					DATA	06/03/2013
					APPROV.	De Togni

AERMEC S.P.A.
BEVILACQUA (VERONA) ITALY

AERMEC

POTENZA
POWER

NRL 12CP FC

=
+

5108335_00

4

FOGL. 2
DI 3

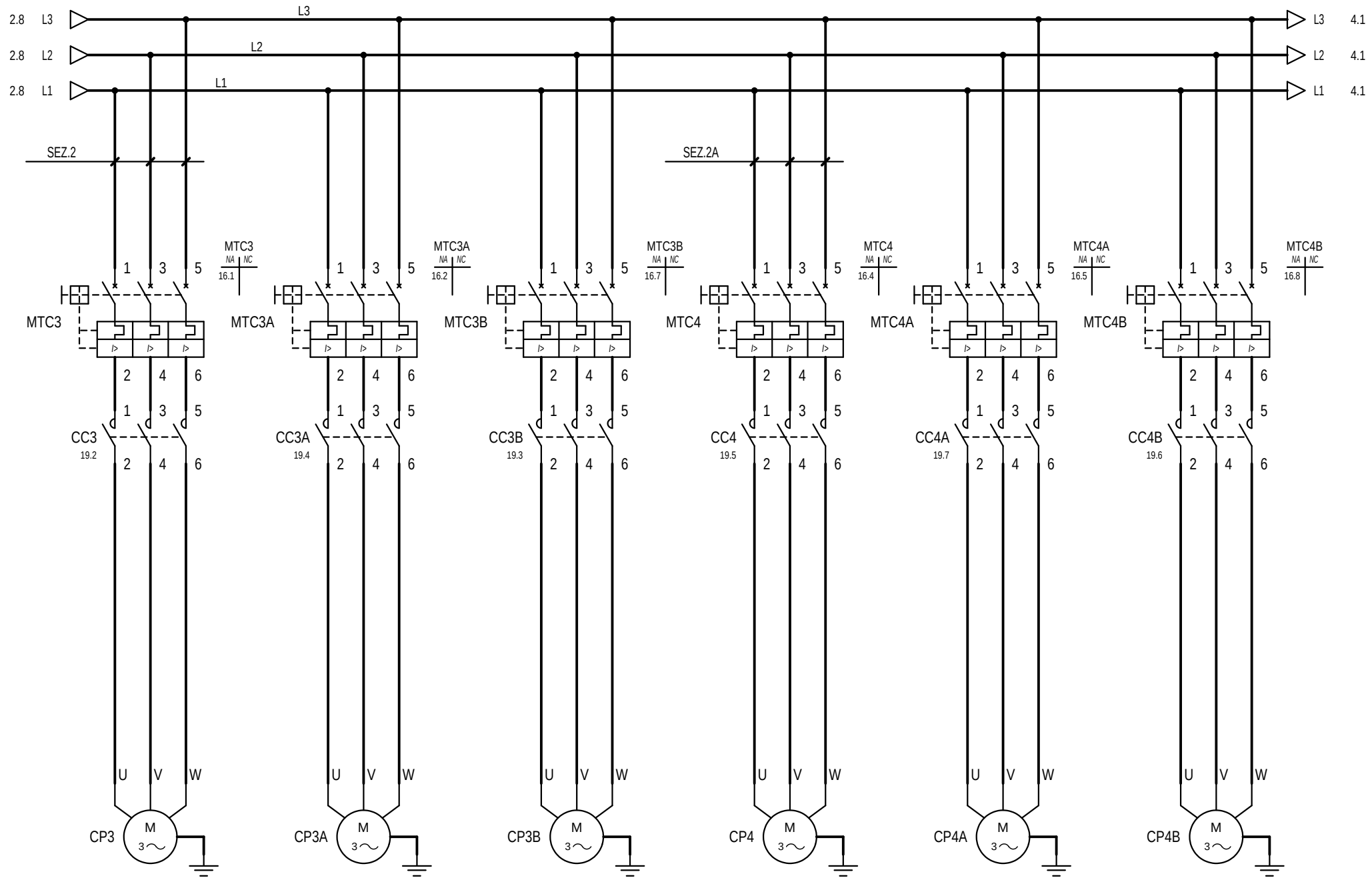

COMPRESSORE
COMPRESSOR

NON E' PERMESSO CONSEGNARE A TERZI O RIPRODURRE QUESTO DOCUMENTO
NE' UTILIZZARE IL CONTENUTO O RENDERLO COMUNQUE NOTO A TERZI SENZA LA NOSTRA
AUTORIZZAZIONE ESPLICITA. OGNI INFRAZIONE COMPORTA IL RISARCIMENTO DEI DANNI
SUBITI. E' FATTA RISERVA DI TUTTI I DIRITTI DERIVANTI DA BREVETTI O MODELLI

PROGETTO:
NOME FILE: 5108335_00.sch
TIPICO:

REV.	MODIFICA	DATA	DISEGNATO	VERIFICATO		
					DATA	06/03/2013
					DISEGN.	Crivellaro
					DATA	06/03/2013
					APPROV.	De Togni

AERMEC S.P.A.
BEVILACQUA (VERONA) ITALY

AERMEC

POTENZA
POWER

NRL 12CP FC

=
+

5108335_00

2

FOGL. 3
DI 4

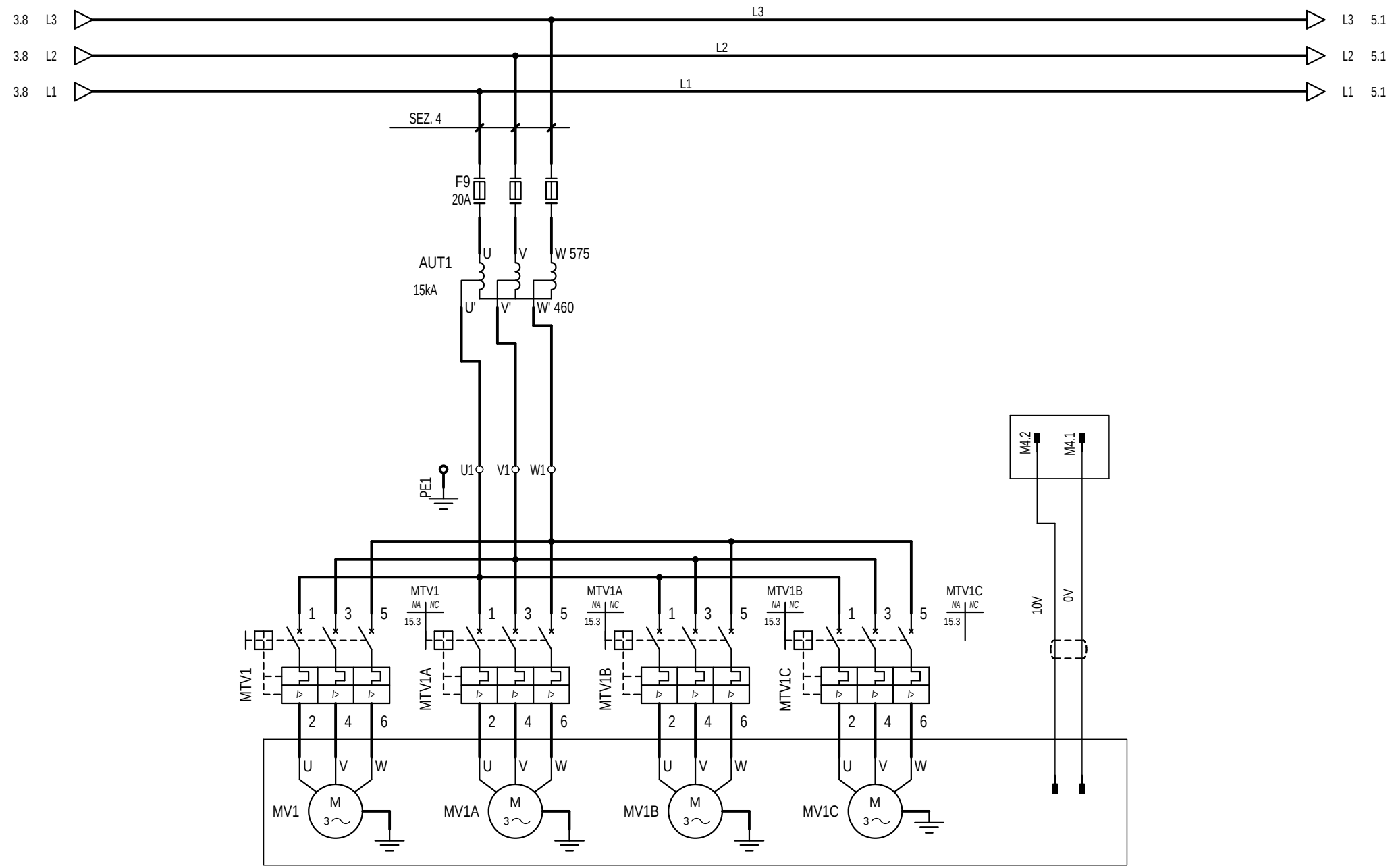

VENTILATORE
FAN

NON E' PERMESSO CONSEGNARE A TERZI O RIPRODURRE QUESTO DOCUMENTO
NE' UTILIZZARE IL CONTENUTO O RENDERLO COMUNQUE NOTO A TERZI SENZA LA NOSTRA
AUTORIZZAZIONE ESPLICITA. OGNI INFRAZIONE COMPORTA IL RISARCIMENTO DEI DANNI
SUBITI. E' FATTA RISERVA DI TUTTI I DIRITTI DERIVANTI DA BREVETTI O MODELLI

PROGETTO:
NOME FILE: 5108335_00.sch
TIPICO:

REV.	MODIFICA	DATA	DISEGNATO	VERIFICATO		
					DATA	06/03/2013
					DISEGN.	Crivellaro
					DATA	06/03/2013
					APPROV.	De Togni

AERMEC S.P.A.
BEVILACQUA (VERONA) ITALY

AERMEC

POTENZA
POWER

NRL 12CP FC

5108335_00

2 FOGL. 4 DI 5

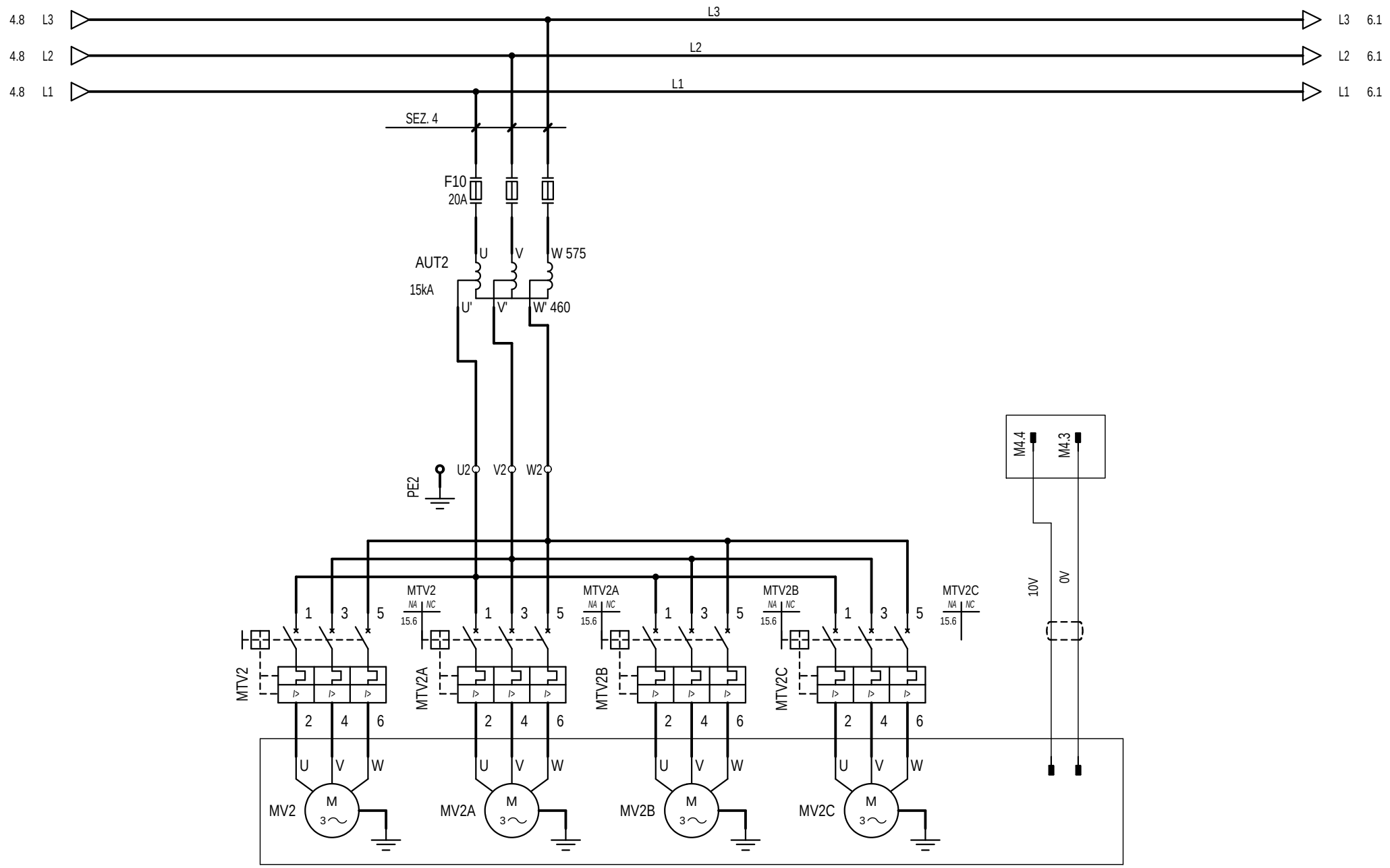

VENTILATORE

FAN

NON E' PERMESSO CONSEGNARE A TERZI O RIPRODURRE QUESTO DOCUMENTO
NE' UTILIZZARE IL CONTENUTO O RENDERLO COMUNQUE NOTO A TERZI SENZA LA NOSTRA
AUTORIZZAZIONE ESPLICITA. OGNI INFRAZIONE COMPORTA IL RISARCIMENTO DEI DANNI
SUBITI. E' FATTA RISERVA DI TUTTI I DIRITTI DERIVANTI DA BREVETTI O MODELLI

PROGETTO:
NOME FILE: 5108335_00.sch
TIPICO:

REV.	MODIFICA	DATA	DISEGNATO	VERIFICATO		
					DATA	06/03/2013
					DISEGN.	Crivellaro
					DATA	06/03/2013
					APPROV.	De Togni

AERMEC S.P.A.
BEVILACQUA (VERONA) ITALY

AERMEC

POTENZA

NRL 12CP FC

5108335_00

2

FOGL. 5
DI 6

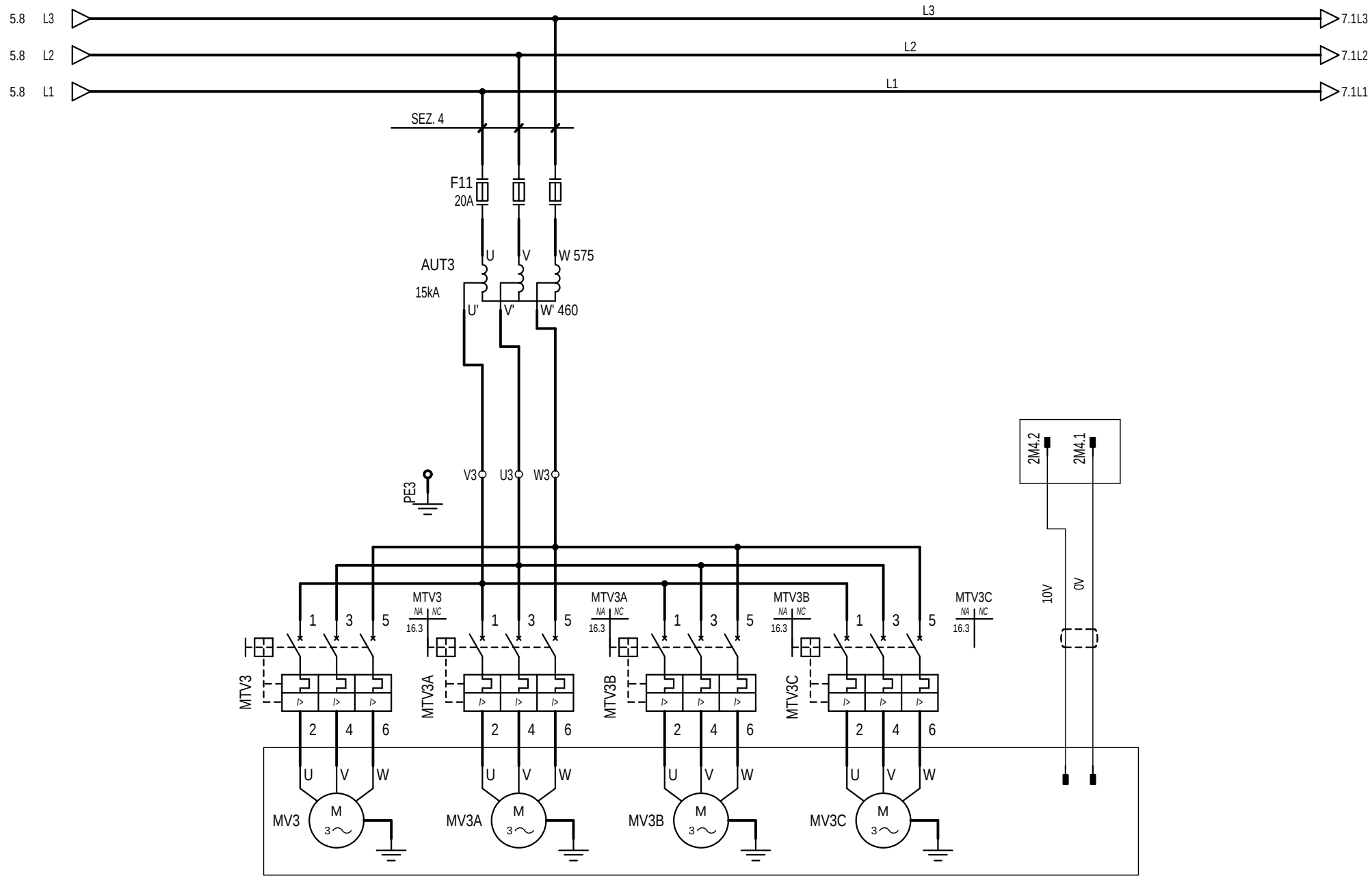

VENTILATORE

FAN

NON E' PERMESSO CONSEGNARE A TERZI O RIPRODURRE QUESTO DOCUMENTO
NE' UTILIZZARE IL CONTENUTO O RENDERLO COMUNQUE NOTO A TERZI SENZA LA NOSTRA
AUTORIZZAZIONE ESPLICITA. OGNI INFRAZIONE COMPORTA IL RISARCIMENTO DEI DANNI
SUBITI. E' FATTA RISERVA DI TUTTI I DIRITTI DERIVANTI DA BREVETTI O MODELLI

PROGETTO:
NOME FILE: 5108335_00.sch
TIPICO:

REV.	MODIFICA	DATA	DISEGNATO	VERIFICATO		
					DATA	06/03/2013
					DISEGN.	Crivellaro
					DATA	06/03/2013
					APPROV.	De Togni

AERMEC S.P.A.
BEVILACQUA (VERONA) ITALY

AERMEC

POTENZA
POWER

NRL 12CP FC

=
+

5108335_00

2

FOGL. 6
DI 7

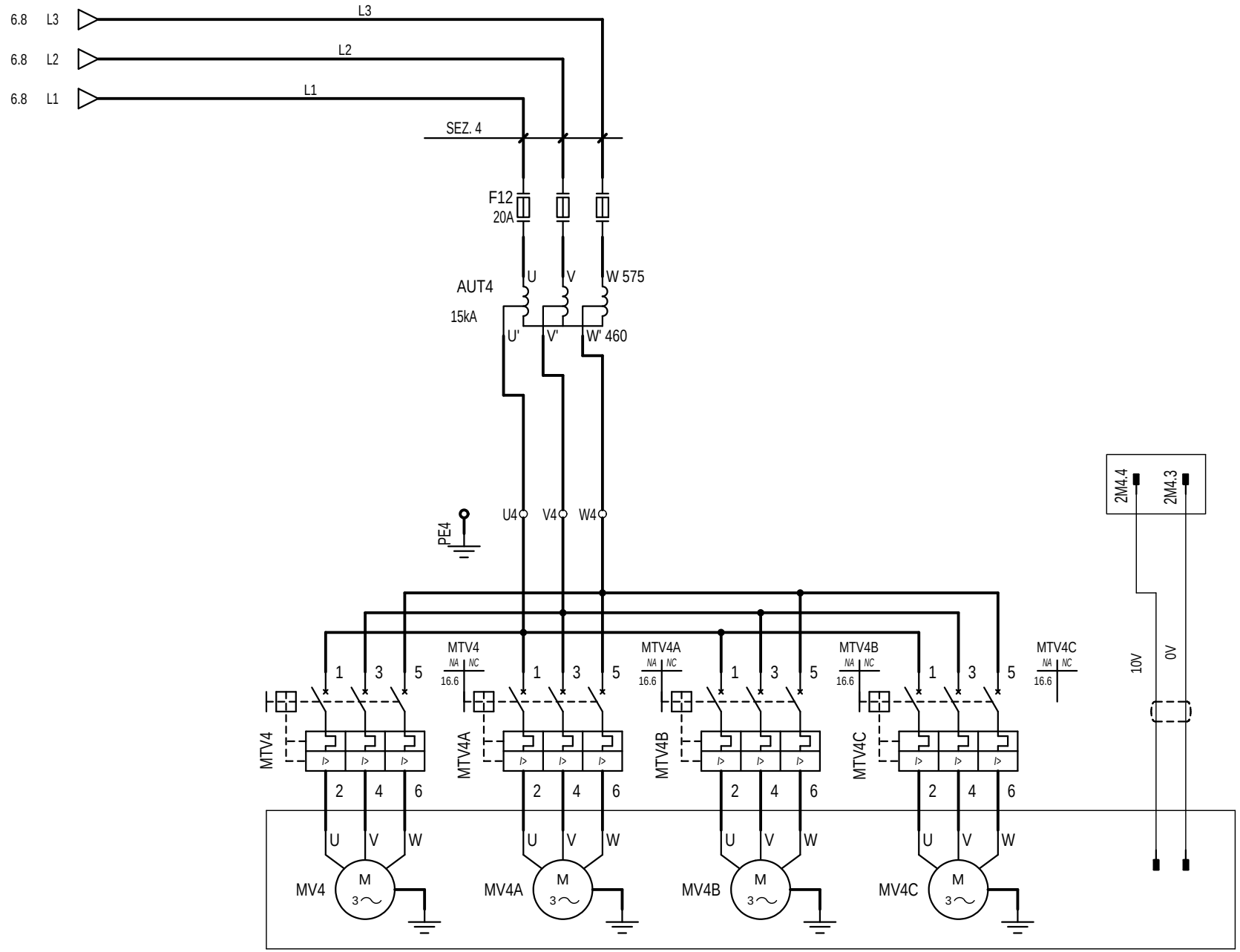

VENTILATORE

FAN

NON E' PERMESSO CONSEGNARE A TERZI O RIPRODURRE QUESTO DOCUMENTO
NE' UTILIZZARE IL CONTENUTO O RENDERLO COMUNQUE NOTO A TERZI SENZA LA NOSTRA
AUTORIZZAZIONE ESPLICITA. OGNI INFRAZIONE COMPORTA IL RISARCIMENTO DEI DANNI
SUBITI. E' FATTA RISERVA DI TUTTI I DIRITTI DERIVANTI DA BREVETTI O MODELLI

PROGETTO:
NOME FILE: 5108335_00.sch
TIPICO:

REV.	MODIFICA	DATA	DISEGNATO	VERIFICATO		
					DATA	06/03/2013
					DISEGN.	Crivellaro
					DATA	06/03/2013
					APPROV.	De Togni

AERMEC S.P.A.
BEVILACQUA (VERONA) ITALY

AERMEC

POTENZA

NRL 12CP FC

=
+

5108335_00

2

FOGL. 7
DI 8

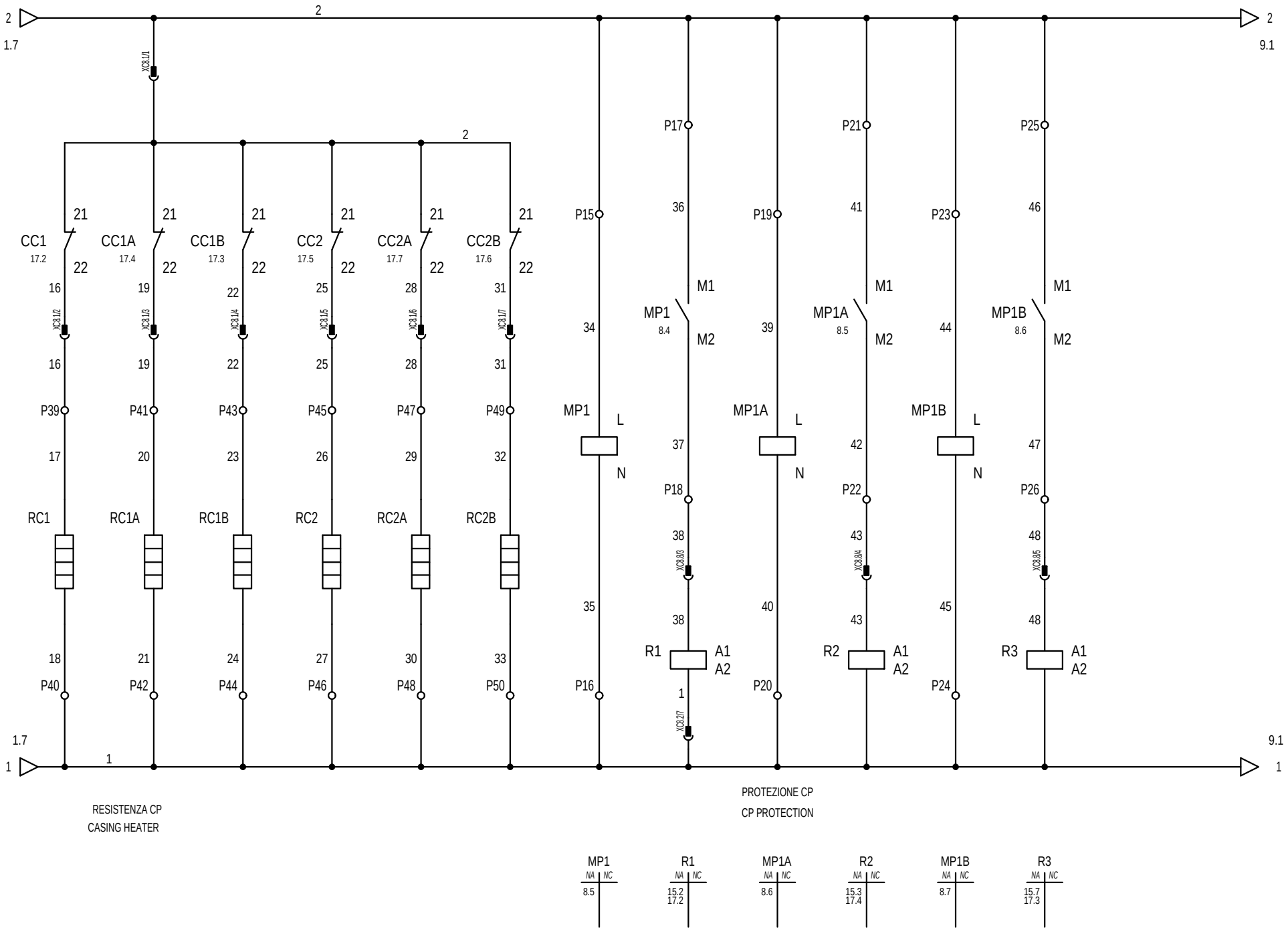

NON E' PERMESSO CONSEGNARE A TERZI O RIPRODURRE QUESTO DOCUMENTO
NE' UTILIZZARE IL CONTENUTO O RENDERLO COMUNQUE NOTO A TERZI SENZA LA NOSTRA
AUTORIZZAZIONE ESPLICITA. OGNI INFRAZIONE COMPORTA IL RISARCIMENTO DEI DANNI
SUBITI. E' FATTA RISERVA DI TUTTI I DIRITTI DERIVANTI DA BREVETTI O MODELLI

PROGETTO:
NOME FILE: 5108335_00.sch
TIPICO:

REV.	MODIFICA	DATA	DISEGNATO	VERIFICATO		
					DATA	06/03/2013
					DISEGN.	Crivellaro
					DATA	06/03/2013
					APPROV.	De Togni

AERMEC S.P.A.
BEVILACQUA (VERONA) ITALY

AERMEC

CIRCUITO AUSILIARIO
Auxiliary circuit

NRL 12CP FC

5108335_00

7

FOGL. 8
DI 9

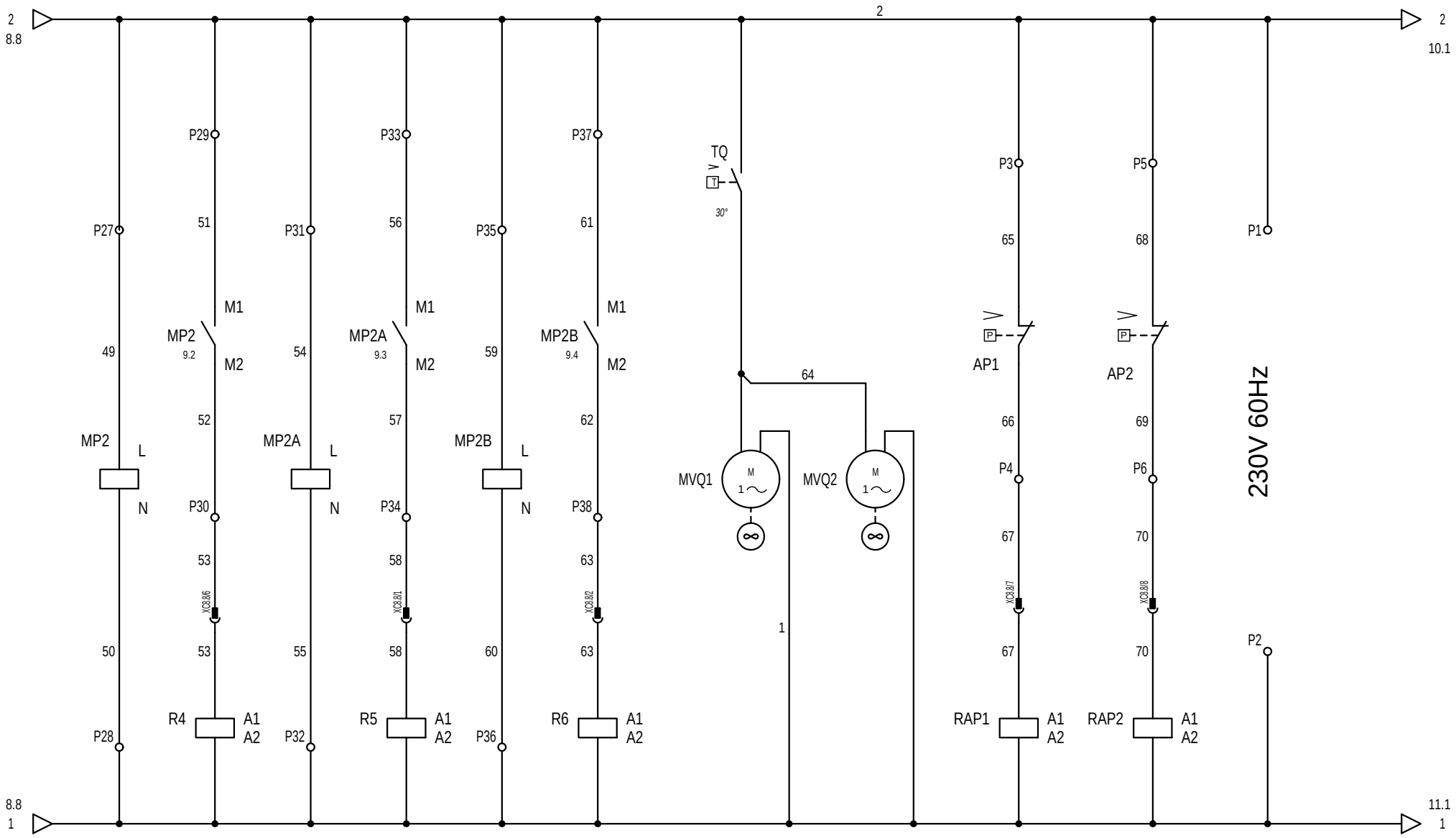

NON E' PERMESSO CONSEGNARE A TERZI O RIPRODURRE QUESTO DOCUMENTO
NE' UTILIZZARE IL CONTENUTO O RENDERLO COMUNQUE NOTO A TERZI SENZA LA NOSTRA
AUTORIZZAZIONE ESPLICITA. OGNI INFRAZIONE COMPORTA IL RISARCIMENTO DEI DANNI
SUBITI. E' FATTA RISERVA DI TUTTI I DIRITTI DERIVANTI DA BREVETTI O MODELLI

PROGETTO:
NOME FILE: 5108335_00.sch
TIPICO:

REV.	MODIFICA	DATA	DISEGNATO	VERIFICATO		
					DATA	06/03/2013
					DISEGN.	Crivellaro
					DATA	06/03/2013
					APPROV.	De Togni

AERMEC S.P.A.
BEVILACQUA (VERONA) ITALY

AERMEC

CIRCUITO AUSILIARIO
Auxiliary circuit

NRL 12CP FC

=
+

5108335_00

5

FOGL. 9
DI 10

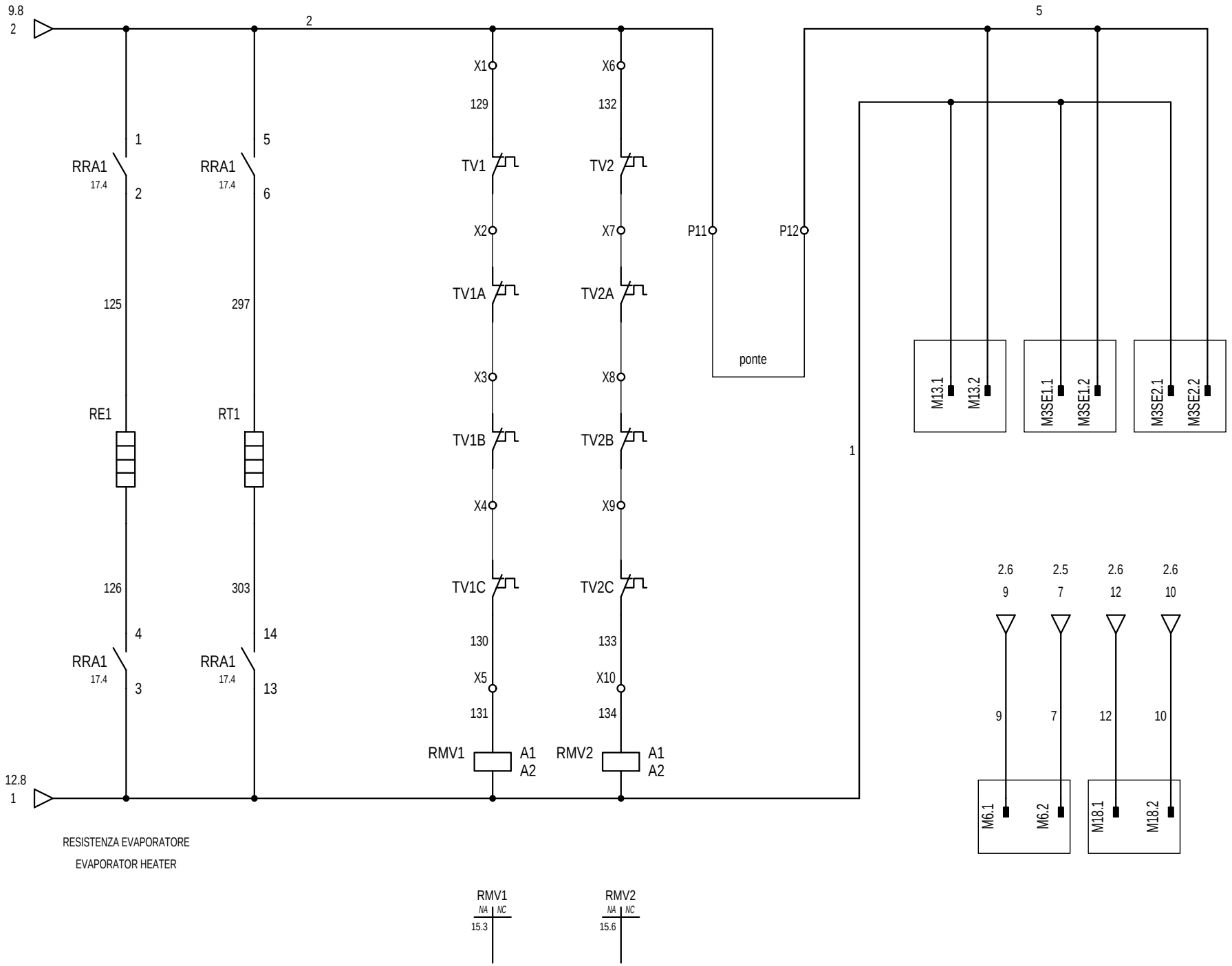

NON E' PERMESSO CONSEGNARE A TERZI O RIPRODURRE QUESTO DOCUMENTO
NE' UTILIZZARE IL CONTENUTO O RENDERLO COMUNQUE NOTO A TERZI SENZA LA NOSTRA
AUTORIZZAZIONE ESPLICITA. OGNI INFRAZIONE COMPORTA IL RISARCIMENTO DEI DANNI
SUBITI. E' FATTA RISERVA DI TUTTI I DIRITTI DERIVANTI DA BREVETTI O MODELLI

PROGETTO:
NOME FILE: 5108335_00.sch
TIPICO:

REV.	MODIFICA	DATA	DISEGNATO	VERIFICATO		
					DATA	06/03/2013
					DISEGN.	Crivellaro
					DATA	06/03/2013
					APPROV.	De Togni

AERMEC S.P.A.
BEVILACQUA (VERONA) ITALY

AERMEC

CIRCUITO AUSILIARIO
Auxiliary circuit

NRL 12CP FC

=
+

5108335_00

9

FOGL. 10
DI 11

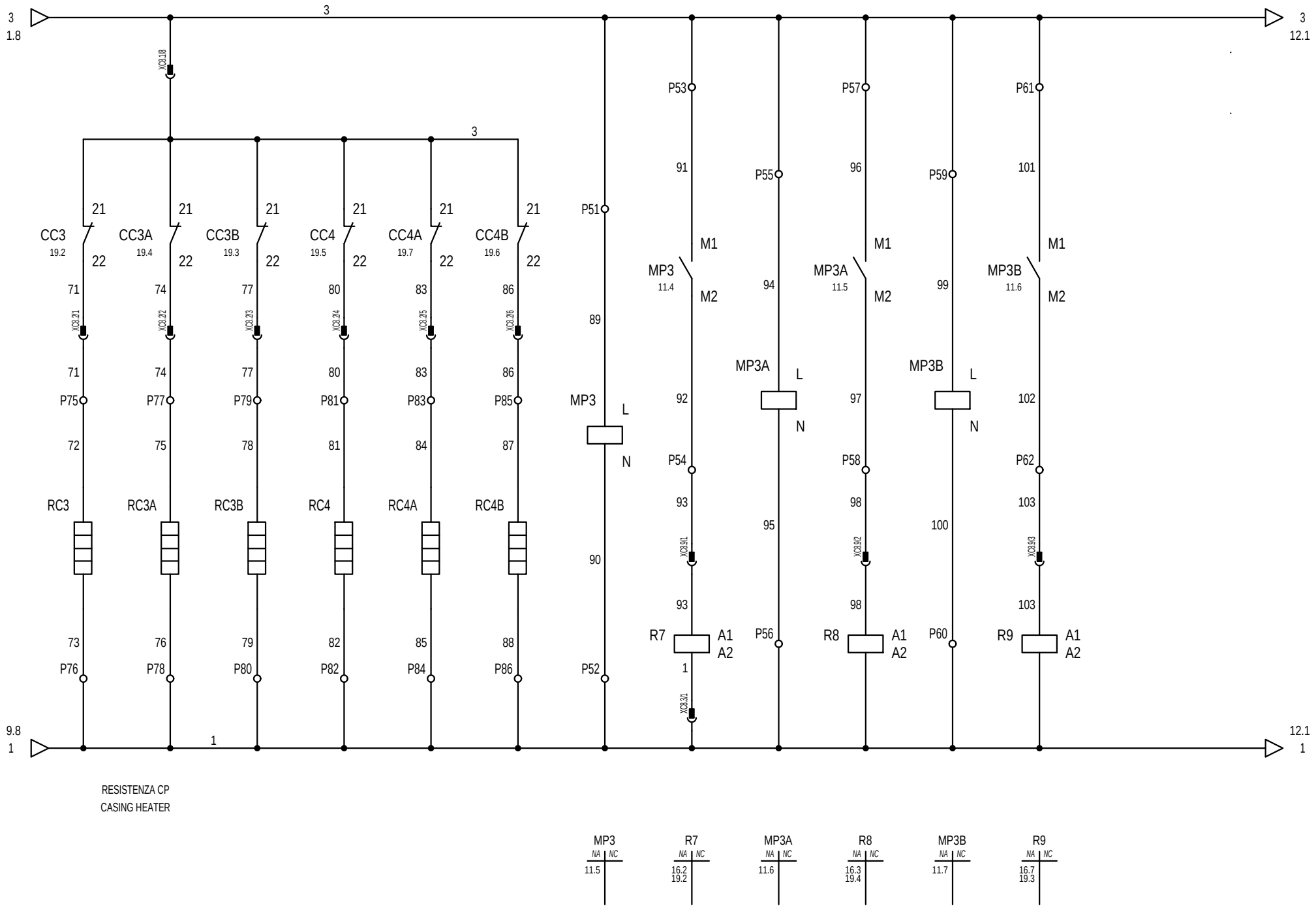

NON E' PERMESSO CONSEGNARE A TERZI O RIPRODURRE QUESTO DOCUMENTO
NE' UTILIZZARE IL CONTENUTO O RENDERLO COMUNQUE NOTO A TERZI SENZA LA NOSTRA
AUTORIZZAZIONE ESPLICITA. OGNI INFRAZIONE COMPORTA IL RISARCIMENTO DEI DANNI
SUBITI. E' FATTA RISERVA DI TUTTI I DIRITTI DERIVANTI DA BREVETTI O MODELLI

PROGETTO:
NOME FILE: 5108335_00.sch
TIPICO:

REV.	MODIFICA	DATA	DISEGNATO	VERIFICATO		
					DATA	06/03/2013
					DISEGN.	Crivellaro
					DATA	06/03/2013
					APPROV.	De Togni

AERMEC S.P.A.
BEVILACQUA (VERONA) ITALY

AERMEC

CIRCUITO AUSILIARIO
Auxiliary circuit

NRL 12CP FC

5108335_00

7

FOGL. 11
DI 12

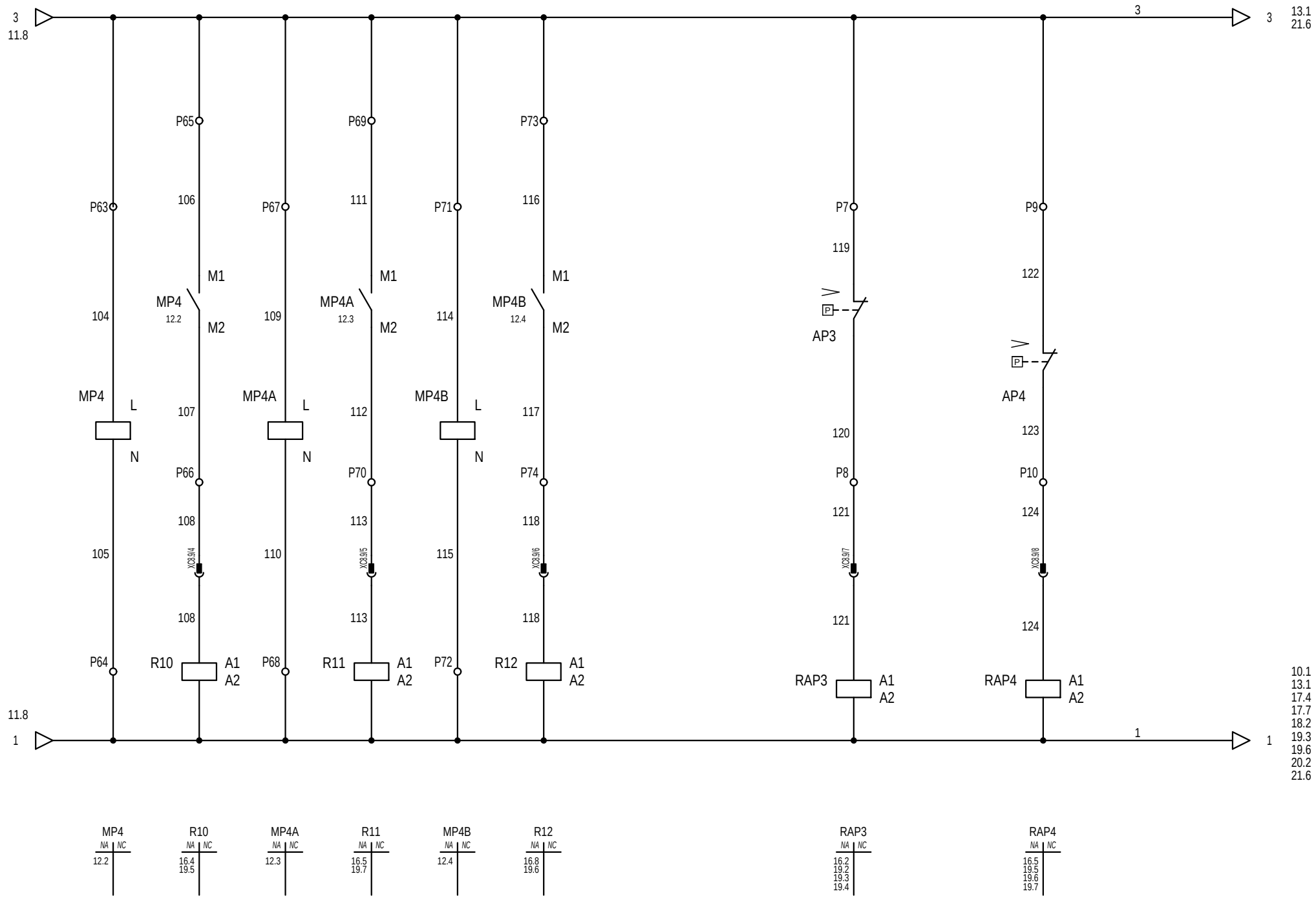

NON E' PERMESSO CONSEGNARE A TERZI O RIPRODURRE QUESTO DOCUMENTO
NE' UTILIZZARE IL CONTENUTO O RENDERLO COMUNQUE NOTO A TERZI SENZA LA NOSTRA
AUTORIZZAZIONE ESPLICITA. OGNI INFRAZIONE COMPORTA IL RISARCIMENTO DEI DANNI
SUBITI. E' FATTA RISERVA DI TUTTI I DIRITTI DERIVANTI DA BREVETTI O MODELLI

PROGETTO:
NOME FILE: 5108335_00.sch
TIPICO:

REV.	MODIFICA	DATA	DISEGNATO	VERIFICATO		
					DATA	06/03/2013
					DISEGN.	Crivellaro
					DATA	06/03/2013
					APPROV.	De Togni

AERMEC S.P.A.
BEVILACQUA (VERONA) ITALY

AERMEC

CIRCUITO AUSILIARIO
Auxiliary circuit

NRL 12CP FC

=
+

5108335_00

7

FOGL. 12
DI 13

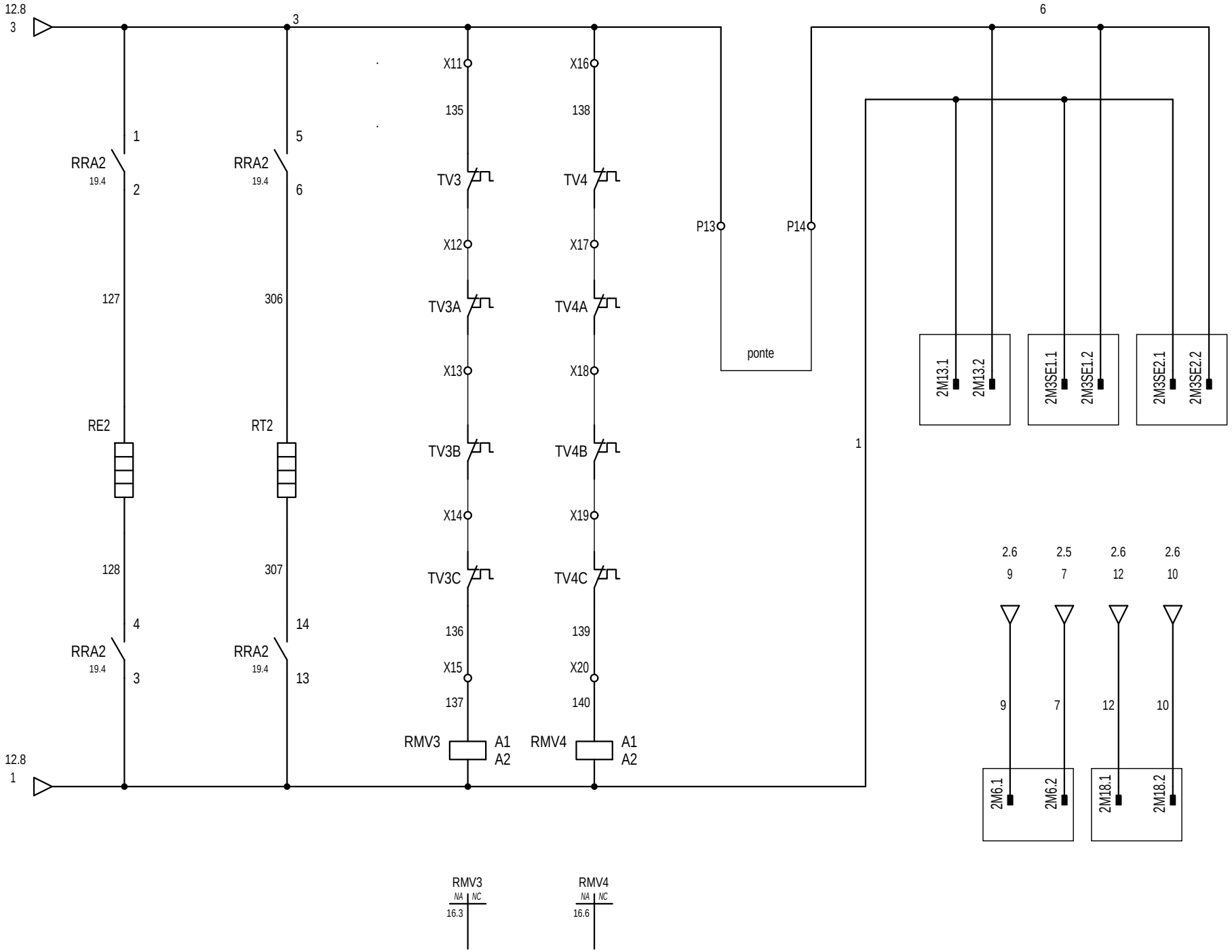

NON E' PERMESSO CONSEGNARE A TERZI O RIPRODURRE QUESTO DOCUMENTO
NE' UTILIZZARE IL CONTENUTO O RENDERLO COMUNQUE NOTO A TERZI SENZA LA NOSTRA
AUTORIZZAZIONE ESPLICITA. OGNI INFRAZIONE COMPORTA IL RISARCIMENTO DEI DANNI
SUBITI. E' FATTA RISERVA DI TUTTI I DIRITTI DERIVANTI DA BREVETTI O MODELLI

PROGETTO:
NOME FILE: 5108335_00.sch
TIPICO:

REV.	MODIFICA	DATA	DISEGNATO	VERIFICATO		
					DATA	06/03/2013
					DISEGN.	Crivellaro
					DATA	06/03/2013
					APPROV.	De Togni

AERMEC S.P.A.
BEVILACQUA (VERONA) ITALY

AERMEC

CIRCUITO AUSILIARIO
Auxiliary circuit

NRL 12CP FC

5108335_00

9

FOGL. 13
DI 14

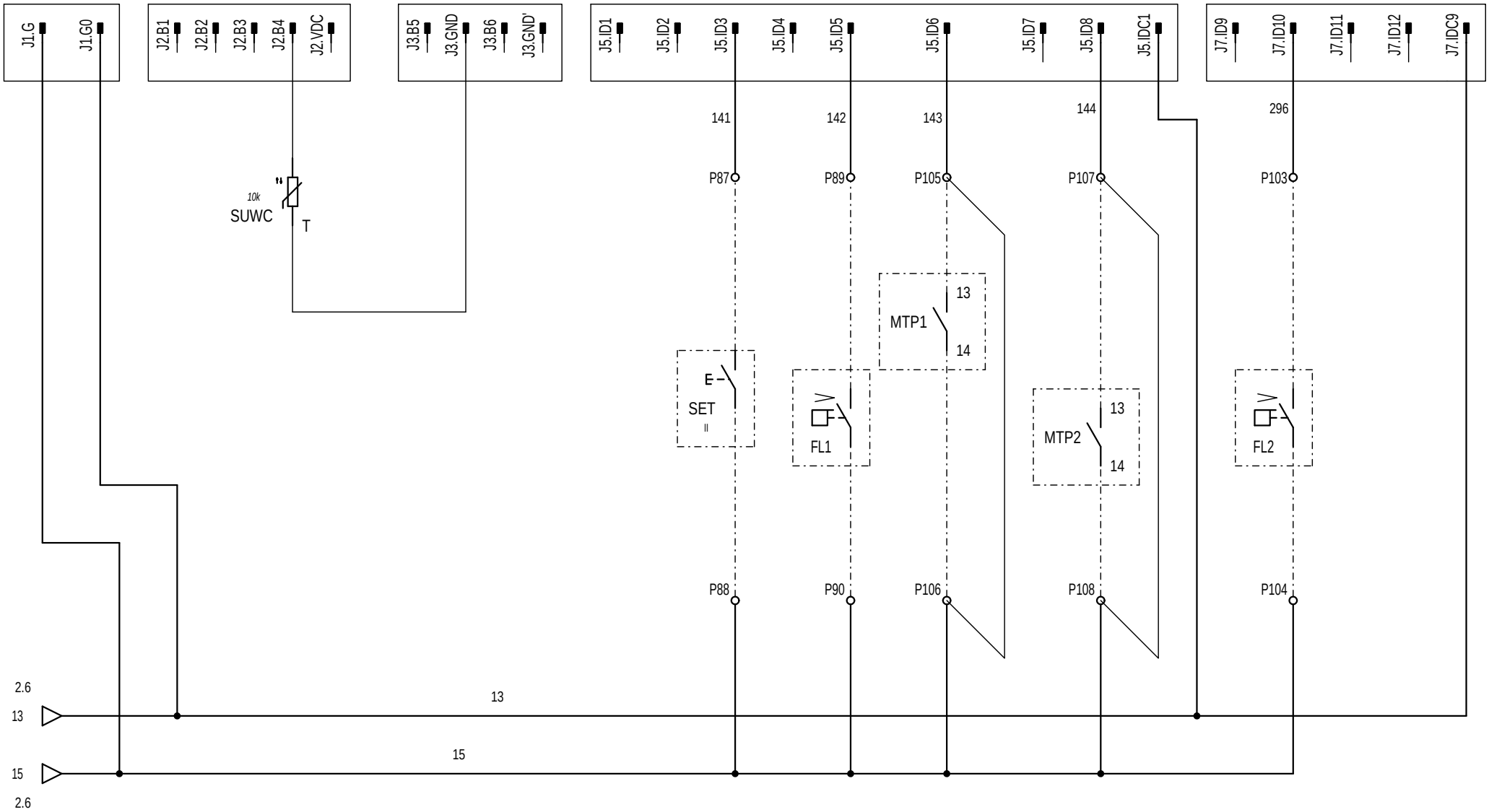

NON E' PERMESSO CONSEGNARE A TERZI O RIPRODURRE QUESTO DOCUMENTO
NE' UTILIZZARE IL CONTENUTO O RENDERLO COMUNQUE NOTO A TERZI SENZA LA NOSTRA
AUTORIZZAZIONE ESPLICITA. OGNI INFRAZIONE COMPORTA IL RISARCIMENTO DEI DANNI
SUBITI. E' FATTA RISERVA DI TUTTI I DIRITTI DERIVANTI DA BREVETTI O MODELLI

PROGETTO:
NOME FILE: 5108335_00.sch
TIPICO:

REV.	MODIFICA	DATA	DISEGNATO	VERIFICATO		
					DATA	06/03/2013
					DISEGN.	Crivellaro
					DATA	06/03/2013
					APPROV.	De Togni

AERMEC S.P.A.
BEVILACQUA (VERONA) ITALY

AERMEC

CIRCUITO AUSILIARIO
Auxiliary circuit

NRL 12CP FC

5108335_00

2

FOGL. 14
DI 15

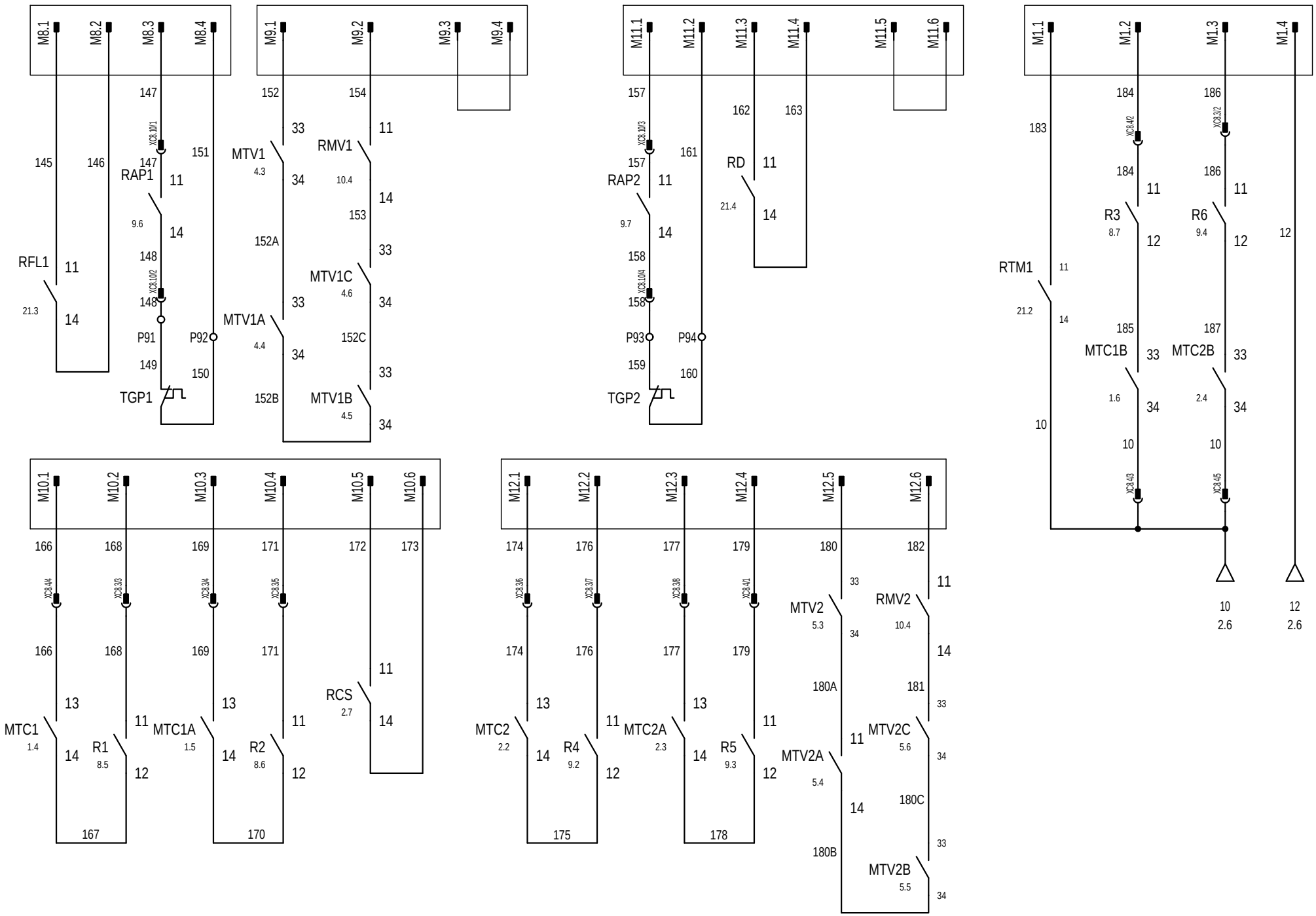

NON E' PERMESSO CONSEGNARE A TERZI O RIPRODURRE QUESTO DOCUMENTO
NE' UTILIZZARE IL CONTENUTO O RENDERLO COMUNQUE NOTO A TERZI SENZA LA NOSTRA
AUTORIZZAZIONE ESPLICITA. OGNI INFRAZIONE COMPORTA IL RISARCIMENTO DEI DANNI
SUBITI. E' FATTA RISERVA DI TUTTI I DIRITTI DERIVANTI DA BREVETTI O MODELLI

PROGETTO:
NOME FILE: 5108335_00.sch
TIPICO:

REV.	MODIFICA	DATA	DISEGNATO	VERIFICATO		
					DATA	06/03/2013
					DISEGN.	Crivellaro
					DATA	06/03/2013
					APPROV.	De Togni

AERMEC S.P.A.
BEVILACQUA (VERONA) ITALY

AERMEC

COLLEGAMENTO SICUREZZE
Safety connection

NRL 12CP FC

5108335_00

10

FOGL. 15
DI 16

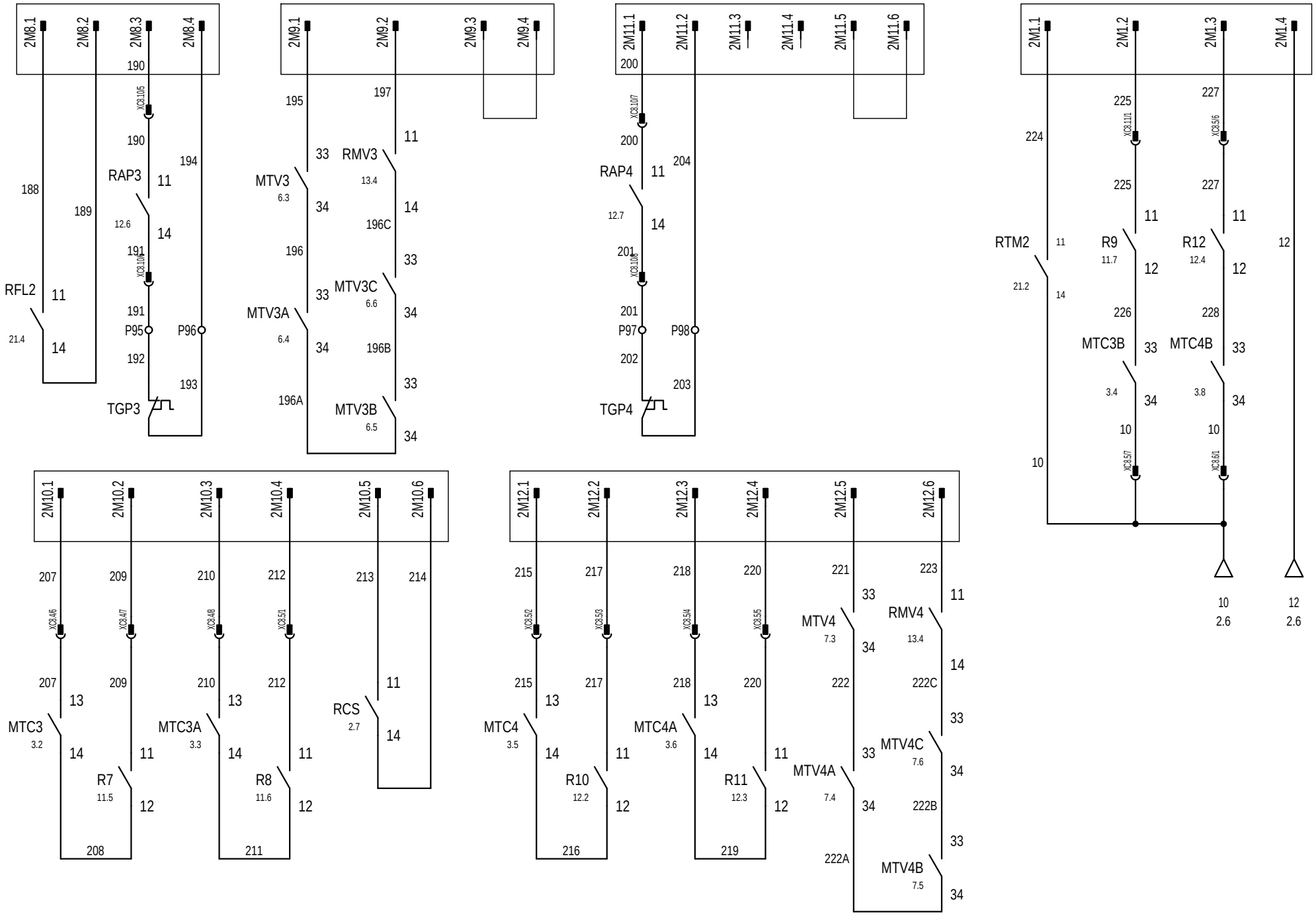

NON E' PERMESSO CONSEGNARE A TERZI O RIPRODURRE QUESTO DOCUMENTO
NE' UTILIZZARE IL CONTENUTO O RENDERLO COMUNQUE NOTO A TERZI SENZA LA NOSTRA
AUTORIZZAZIONE ESPLICITA. OGNI INFRAZIONE COMPORTA IL RISARCIMENTO DEI DANNI
SUBITI. E' FATTA RISERVA DI TUTTI I DIRITTI DERIVANTI DA BREVETTI O MODELLI

PROGETTO:
NOME FILE: 5108335_00.sch
TIPICO:

REV.	MODIFICA	DATA	DISEGNATO	VERIFICATO		
					DATA	06/03/2013
					DISEGN.	Crivellaro
					DATA	06/03/2013
					APPROV.	De Togni

AERMEC S.P.A.
BEVILACQUA (VERONA) ITALY

AERMEC

COLLEGAMENTO SICUREZZE
Safety connection

NRL 12CP FC

5108335_00

11

FOGL. 16
DI 17

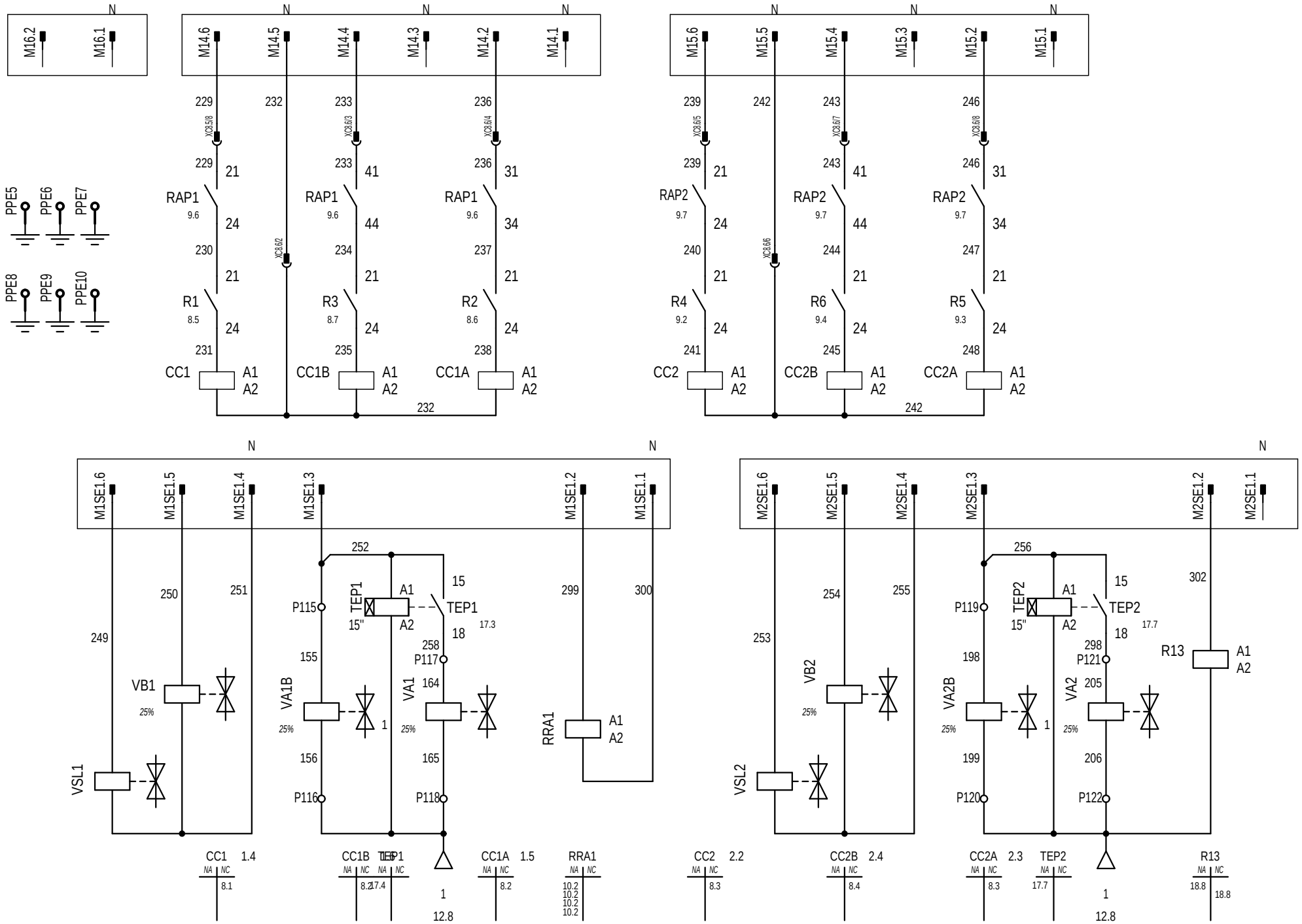

NON E' PERMESSO CONSEGNARE A TERZI O RIPRODURRE QUESTO DOCUMENTO NE' UTILIZZARE IL CONTENUTO O RENDERLO COMUNQUE NOTO A TERZI SENZA LA NOSTRA AUTORIZZAZIONE ESPLICITA. OGNI INFRAZIONE COMPORTA IL RISARCIMENTO DEI DANNI SUBITI. E' FATTA RISERVA DI TUTTI I DIRITTI DERIVANTI DA BREVETTI O MODELLI

PROGETTO:
NOME FILE: 5108335_00.sch
TIPICO:

REV.	MODIFICA	DATA	DISEGNATO	VERIFICATO		
					DATA	06/03/2013
					DISEGN.	Crivellaro
					DATA	06/03/2013
					APPROV.	De Togni

AERMEC S.P.A.
BEVILACQUA (VERONA) ITALY

AERMEC

COLLEGAMENTO CARICHI
Load connection

NRL 12CP FC

5108335_00

7

FOGL. 17
DI 18

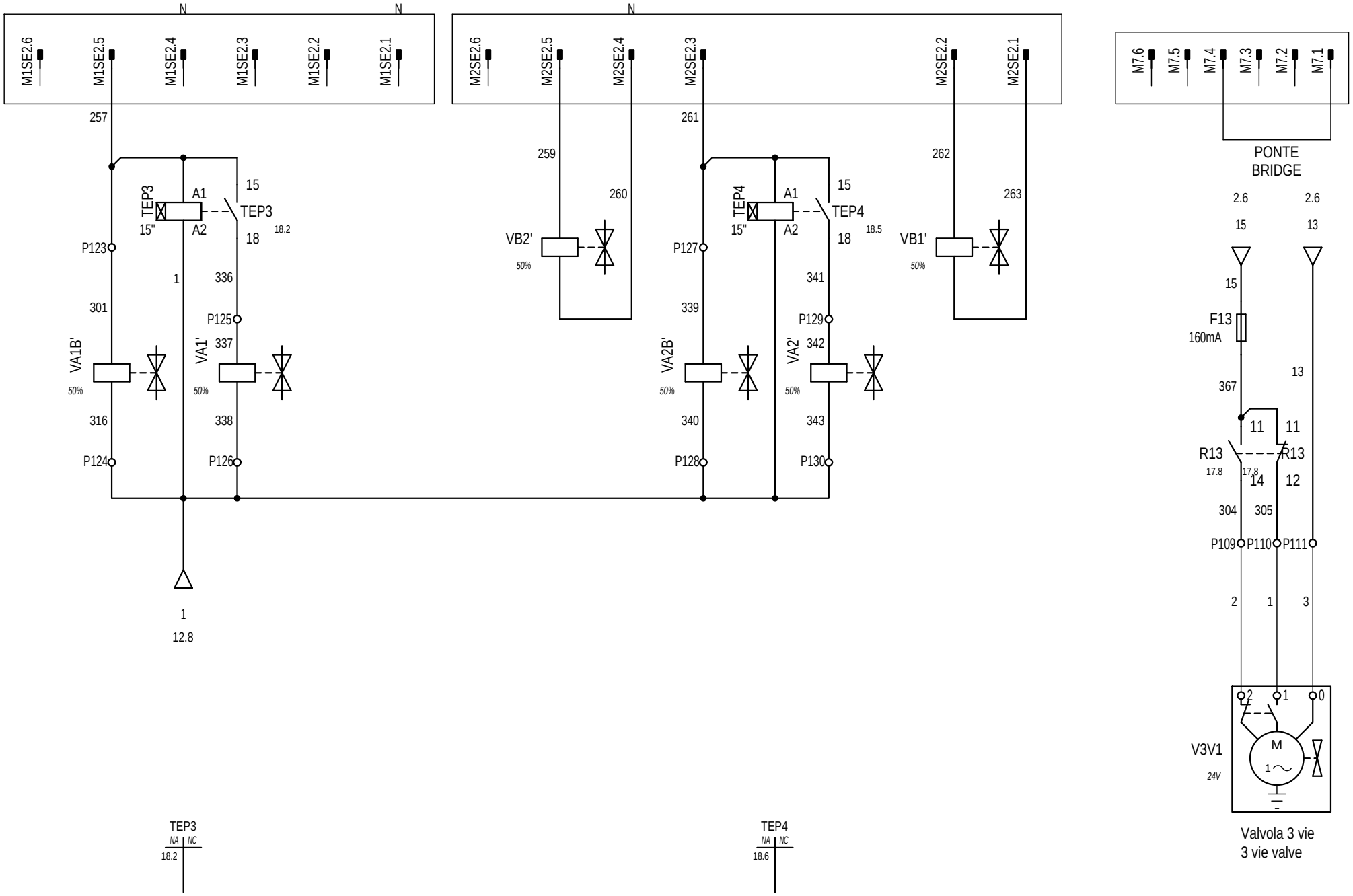

Valvola 3 vie
3 vie valve

NON E' PERMESSO CONSEGNARE A TERZI O RIPRODURRE QUESTO DOCUMENTO
NE' UTILIZZARE IL CONTENUTO O RENDERLO COMUNQUE NOTO A TERZI SENZA LA NOSTRA
AUTORIZZAZIONE ESPLICITA. OGNI INFRAZIONE COMPORTA IL RISARCIMENTO DEI DANNI
SUBITI. E' FATTA RISERVA DI TUTTI I DIRITTI DERIVANTI DA BREVETTI O MODELLI

PROGETTO:
NOME FILE: 5108335_00.sch
TIPICO:

REV.	MODIFICA	DATA	DISEGNATO	VERIFICATO		
					DATA	06/03/2013
					DISEGN.	Crivellaro
					DATA	06/03/2013
					APPROV.	De Togni

AERMEC S.P.A.
BEVILACQUA (VERONA) ITALY

AERMEC

COLLEGAMENTO CARICHI
Load connection

NRL 12CP FC

5108335_00

3

FOGL. 18
DI 19

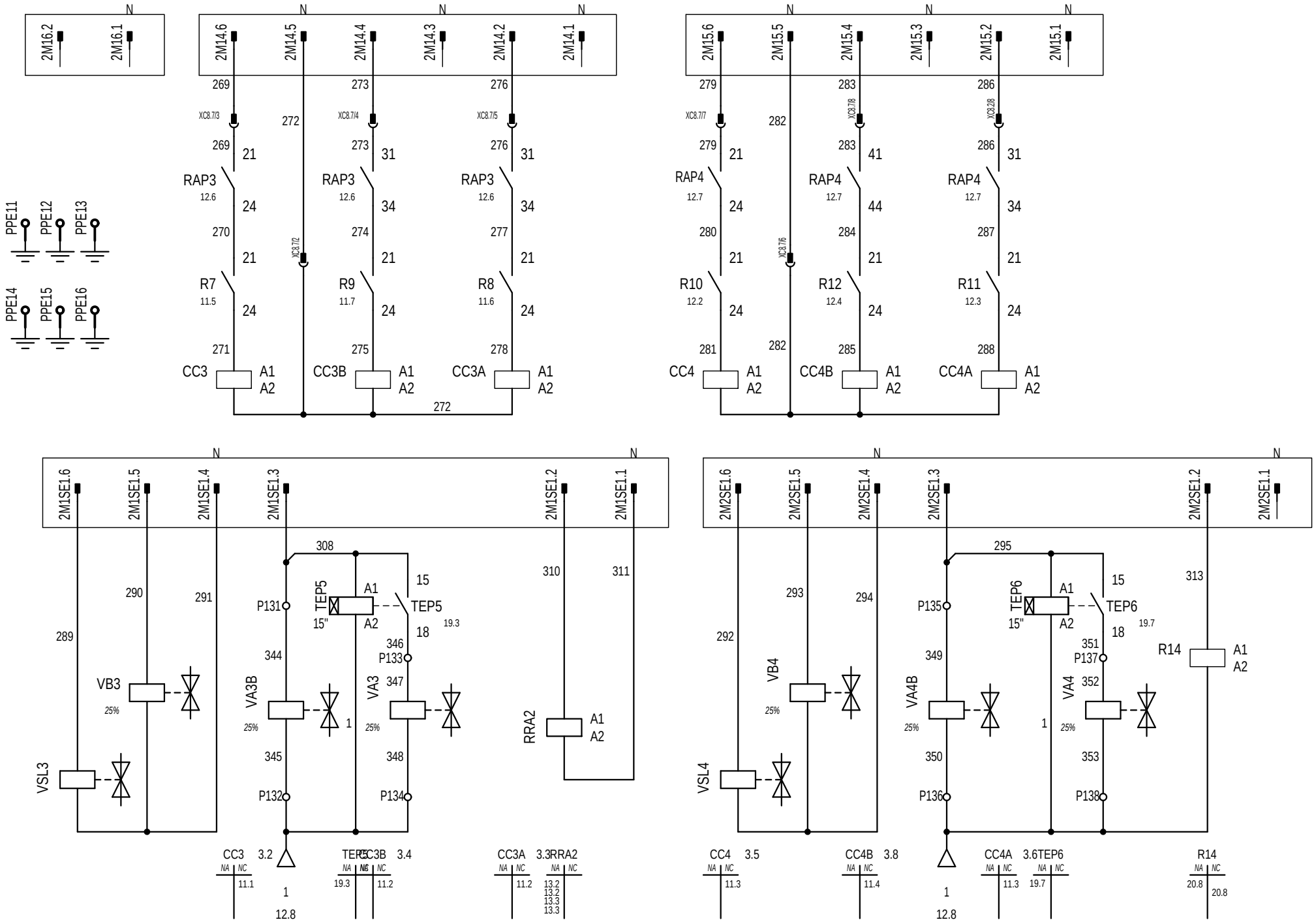

NON E' PERMESSO CONSEGNARE A TERZI O RIPRODURRE QUESTO DOCUMENTO
NE' UTILIZZARE IL CONTENUTO O RENDERLO COMUNQUE NOTO A TERZI SENZA LA NOSTRA
AUTORIZZAZIONE ESPLICITA. OGNI INFRAZIONE COMPORTA IL RISARCIMENTO DEI DANNI
SUBITI. E' FATTA RISERVA DI TUTTI I DIRITTI DERIVANTI DA BREVETTI O MODELLI

PROGETTO:
NOME FILE: 5108335_00.sch
TIPICO:

REV.	MODIFICA	DATA	DISEGNATO	VERIFICATO		
					DATA	06/03/2013
					DISEGN.	Crivellaro
					DATA	06/03/2013
					APPROV.	De Togni

AERMEC S.P.A.
BEVILACQUA (VERONA) ITALY

AERMEC

COLLEGAMENTO CARICHI
Load connection

NRL 12CP FC

5108335_00

5

FOGL. 19
DI 20

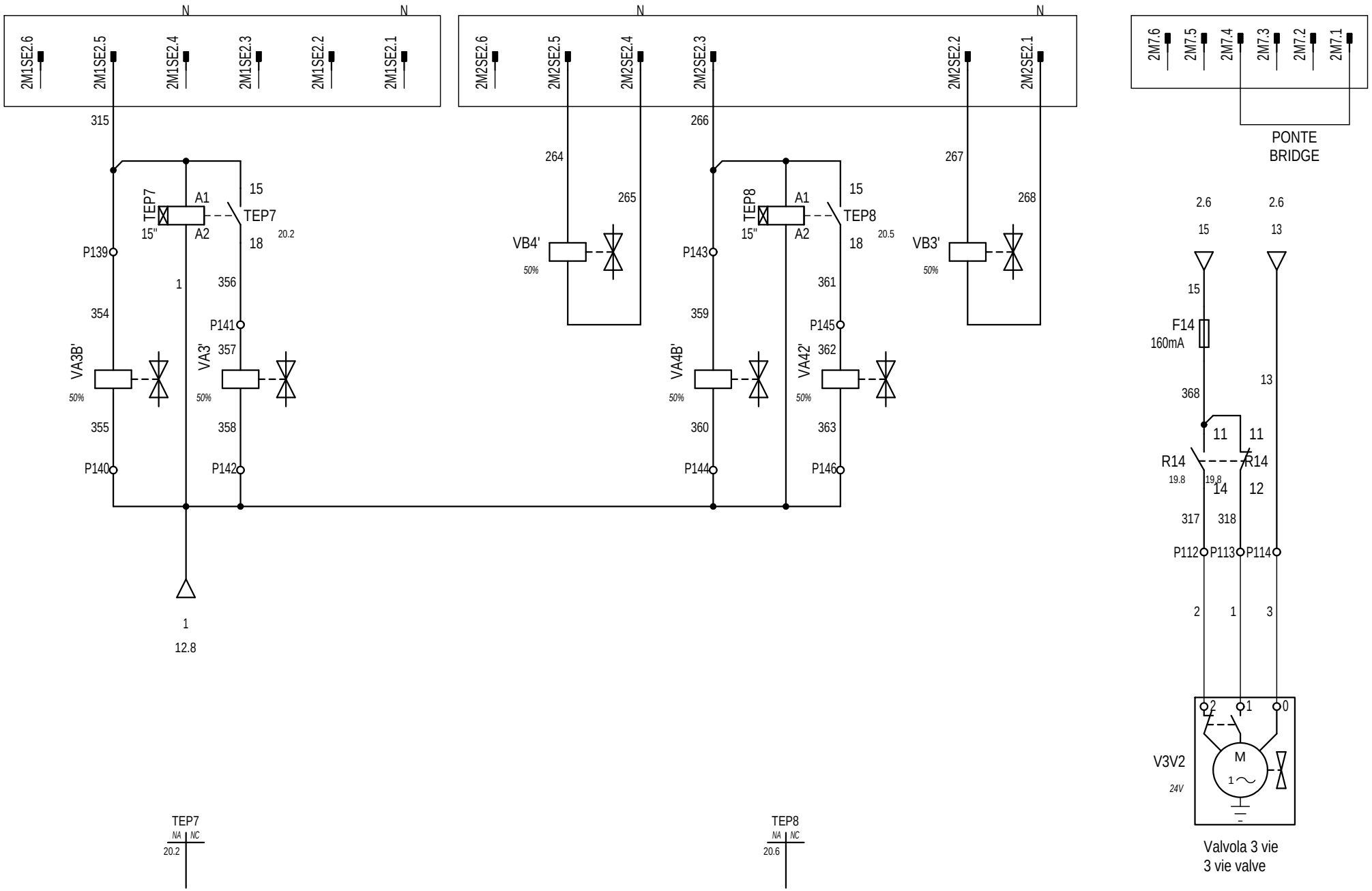

NON E' PERMESSO CONSEGNARE A TERZI O RIPRODURRE QUESTO DOCUMENTO
NE' UTILIZZARE IL CONTENUTO O RENDERLO COMUNQUE NOTO A TERZI SENZA LA NOSTRA
AUTORIZZAZIONE ESPLICITA. OGNI INFRAZIONE COMPORTA IL RISARCIMENTO DEI DANNI
SUBITI. E' FATTA RISERVA DI TUTTI I DIRITTI DERIVANTI DA BREVETTI O MODELLI

PROGETTO:
NOME FILE: 5108335_00.sch
TIPICO:

REV.	MODIFICA	DATA	DISEGNATO	VERIFICATO		
					DATA	06/03/2013
					DISEGN.	Crivellaro
					DATA	06/03/2013
					APPROV.	De Togni

AERMEC S.P.A.
BEVILACQUA (VERONA) ITALY

AERMEC

COLLEGAMENTO CARICHI
Load connection

NRL 12CP FC

5108335_00

3

FOGL. 20
DI 21

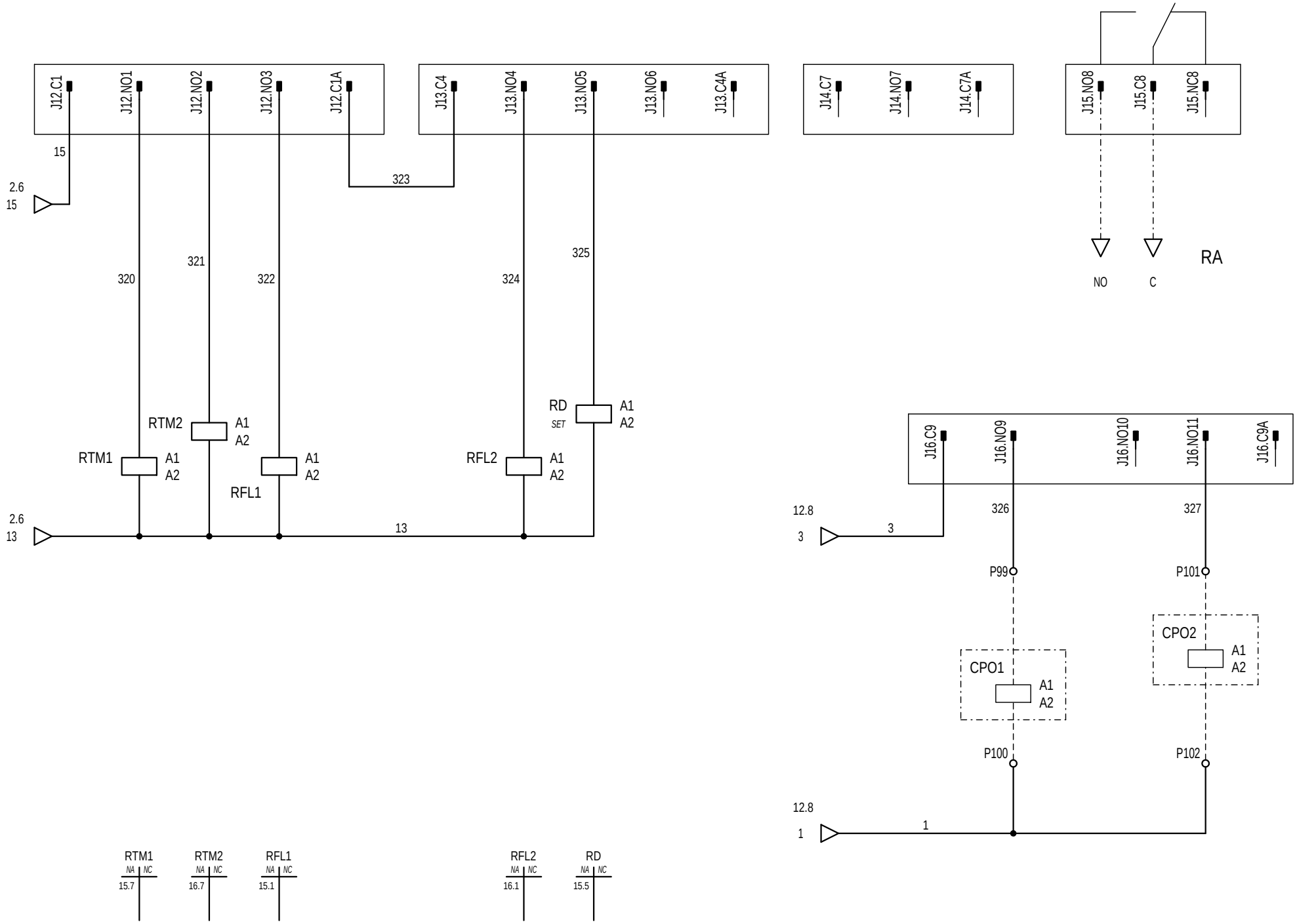

NON E' PERMESSO CONSEGNARE A TERZI O RIPRODURRE QUESTO DOCUMENTO
NE' UTILIZZARE IL CONTENUTO O RENDERLO COMUNQUE NOTO A TERZI SENZA LA NOSTRA
AUTORIZZAZIONE ESPLICITA. OGNI INFRAZIONE COMPORTA IL RISARCIMENTO DEI DANNI
SUBITI. E' FATTA RISERVA DI TUTTI I DIRITTI DERIVANTI DA BREVETTI O MODELLI

PROGETTO:
NOME FILE: 5108335_00.sch
TIPICO:

REV.	MODIFICA	DATA	DISEGNATO	VERIFICATO		
					DATA	06/03/2013
					DISEGN.	Crivellaro
					DATA	06/03/2013
					APPROV.	De Togni

AERMEC S.P.A.
BEVILACQUA (VERONA) ITALY

AERMEC

USCITE DIGITALI PICO
PICO digital output

NRL 12CP FC

5108335_00

4

FOGL. 21
DI 22

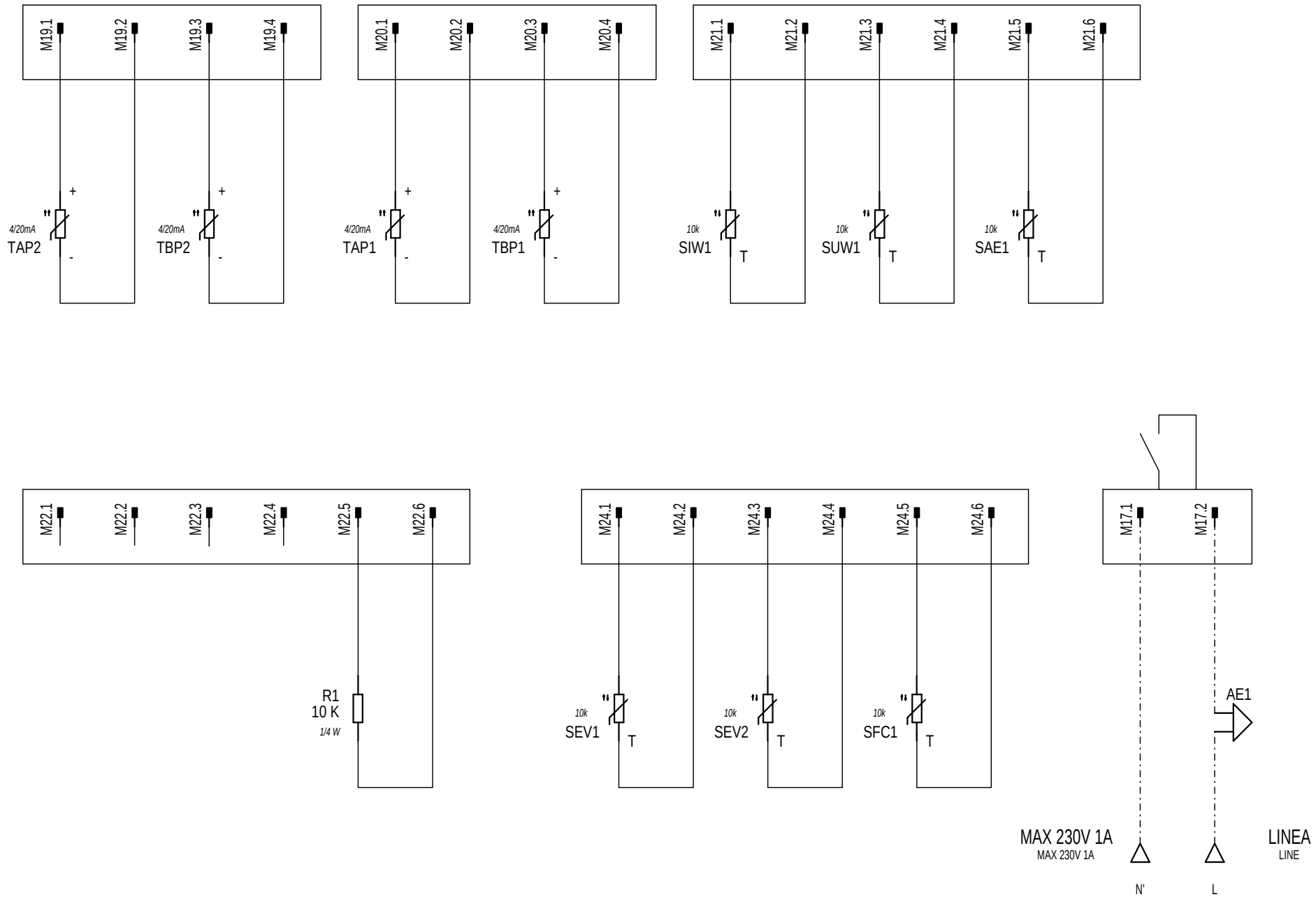

NON E' PERMESSO CONSEGNARE A TERZI O RIPRODURRE QUESTO DOCUMENTO
NE' UTILIZZARE IL CONTENUTO O RENDERLO COMUNQUE NOTO A TERZI SENZA LA NOSTRA
AUTORIZZAZIONE ESPLICITA. OGNI INFRAZIONE COMPORTA IL RISARCIMENTO DEI DANNI
SUBITI. E' FATTA RISERVA DI TUTTI I DIRITTI DERIVANTI DA BREVETTI O MODELLI

PROGETTO:
NOME FILE: 5108335_00.sch
TIPICO:

REV.	MODIFICA	DATA	DISEGNATO	VERIFICATO		
					DATA	06/03/2013
					DISEGN.	Crivellaro
					DATA	06/03/2013
					APPROV.	De Togni

AERMEC S.P.A.
BEVILACQUA (VERONA) ITALY

AERMEC

COLLEGAMENTO SENSORI
Analogic connection

NRL 12CP FC

=
+

5108335_00

0

FOGL. 22
DI 23

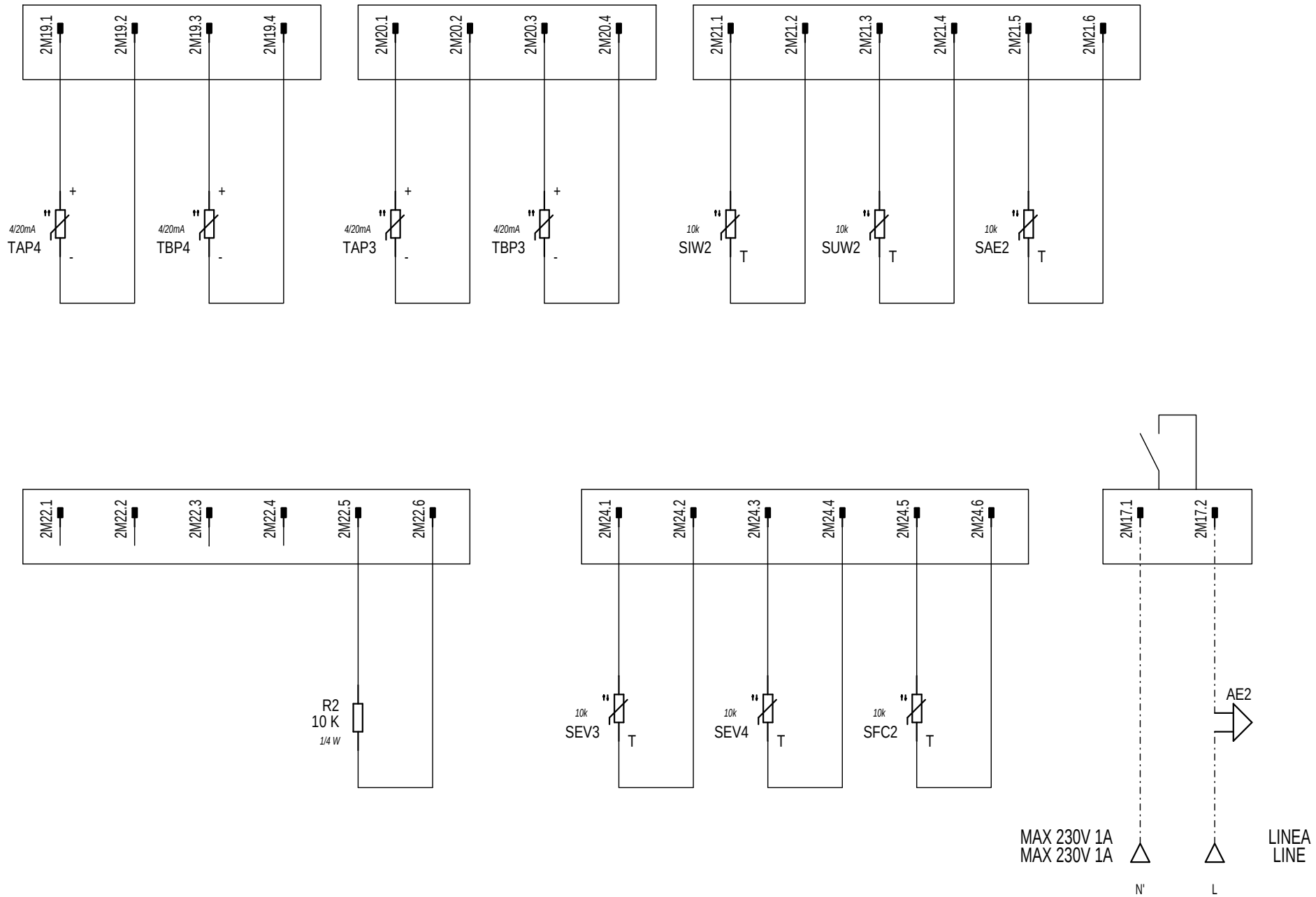

NON E' PERMESSO CONSEGNARE A TERZI O RIPRODURRE QUESTO DOCUMENTO
NE' UTILIZZARE IL CONTENUTO O RENDERLO COMUNQUE NOTO A TERZI SENZA LA NOSTRA
AUTORIZZAZIONE ESPLICITA. OGNI INFRAZIONE COMPORTA IL RISARCIMENTO DEI DANNI
SUBITI. E' FATTA RISERVA DI TUTTI I DIRITTI DERIVANTI DA BREVETTI O MODELLI

PROGETTO:
NOME FILE: 5108335_00.sch
TIPICO:

REV.	MODIFICA	DATA	DISEGNATO	VERIFICATO		
					DATA	06/03/2013
					DISEGN.	Crivellaro
					DATA	06/03/2013
					APPROV.	De Togni

AERMEC S.P.A.
BEVILACQUA (VERONA) ITALY

AERMEC

COLLEGAMENTO SENSORI
Analogic connection

NRL 12CP FC

5108335_00

0

FOGL. 23
DI 24

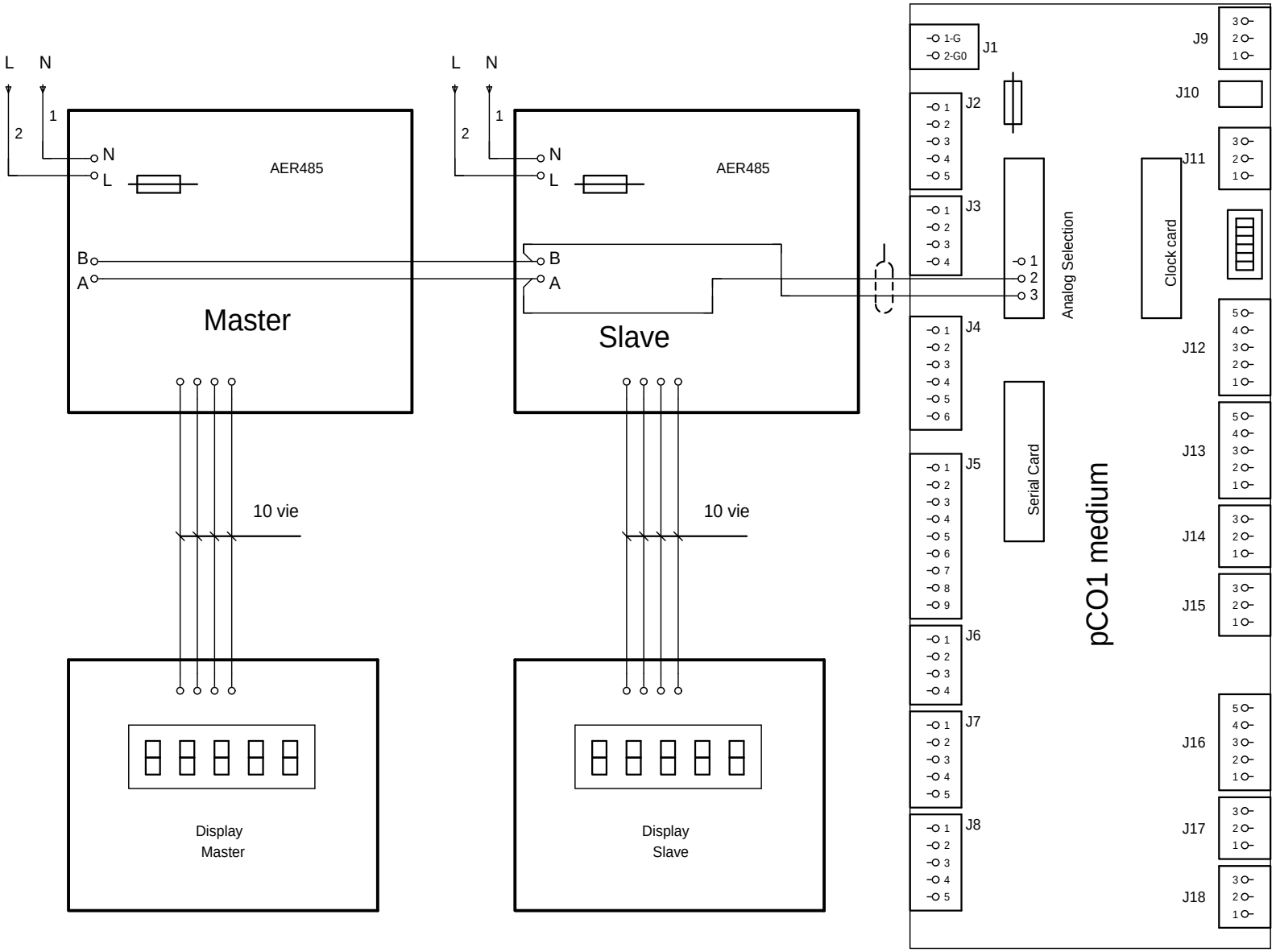

J1	ALIMENTAZIONE 24V 50Hz
J2	INGRESSI ANALOGICI (TRASDUTTORI)
J3	INGRESSI ANALOGICI (SONDE)
J4	USCITE ANALOGICHE (DCP)
J5	INGRESSI DIGITALI (SICUREZZE)
J6	INGRESSI ANALOGICI (SONDE)
J7	INGRESSI DIGITALI (SICUREZZE)
J8	INGRESSI DIGITALI UNIVERSALI
J9	COLLEGAMENTO PER RAZIOMETRICI
J10	COLLEGAMENTO PER COMANDO
J11	COLLEGAMENTI PER RETE PLAN
J12	USCITE DIGITALI (CARICHI)
J13	USCITE DIGITALI (CARICHI)
J14	USCITE DIGITALI (CARICHI)
J15	ALLARME GENERALE
J16	USCITE DIGITALI (CARICHI)
J17	USCITE DIGITALI (CARICHI)
J18	USCITE DIGITALI (CARICHI)

J1	POWER SUPPLY 24V 50Hz
J2	ANALOGICAL INPUTS (TRASDUCERS)
J3	ANALOGICAL INPUTS (SENSORS)
J4	ANALOGICAL OUTPUT (DCP)
J5	DIGITAL INPUTS (SAFETIES)
J6	ANALOGICAL INPUTS (SENSORS)
J7	DIGITAL INPUTS (SAFETIES)
J8	UNIVERSAL DIGITAL INPUTS
J9	CONNECTION FOR RATIOMEMETRIC PROBES
J10	DISPLAY CONNECTION
J11	CONNECTION FOR PLAN NET
J12	DIGITAL OUTPUTS (LOADS)
J13	DIGITAL OUTPUTS (LOADS)
J14	DIGITAL OUTPUTS (LOADS)
J15	GENERAL ALARM
J16	DIGITAL OUTPUTS (LOADS)
J17	DIGITAL OUTPUTS (LOADS)
J18	DIGITAL OUTPUTS (LOADS)

NON E' PERMESSO CONSEGNARE A TERZI O RIPRODURRE QUESTO DOCUMENTO
NE' UTILIZZARE IL CONTENUTO O RENDERLO COMUNQUE NOTO A TERZI SENZA LA NOSTRA
AUTORIZZAZIONE ESPLICITA. OGNI INFRAZIONE COMPORTA IL RISARCIMENTO DEI DANNI
SUBITI. E' FATTA RISERVA DI TUTTI I DIRITTI DERIVANTI DA BREVETTI O MODELLI

PROGETTO:
NOME FILE: 5108335_00.sch
TIPICO:

REV.	MODIFICA	DATA	DISEGNATO	VERIFICATO		
					DATA	06/03/2013
					DISEGN.	Crivellaro
					DATA	06/03/2013
					APPROV.	De Togni

AERMEC S.P.A.
BEVILACQUA (VERONA) ITALY

AERMEC

Collegamenti seriali
Serial connections

NRL 12CP FC

5108335_00

0

FOGL. 24
DI 25

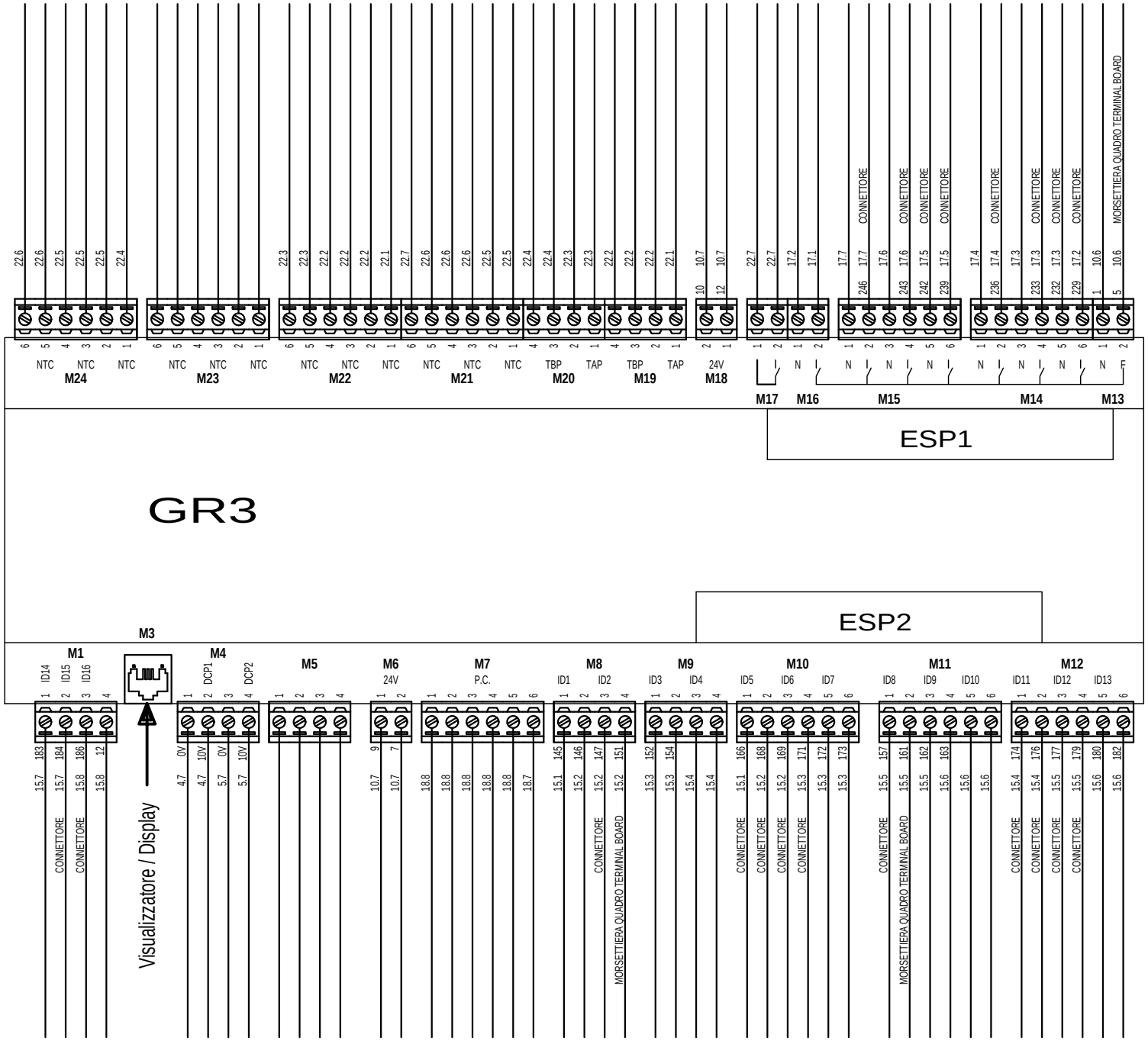

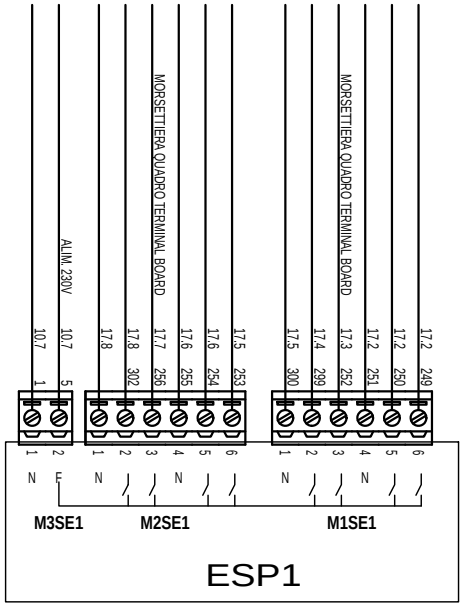

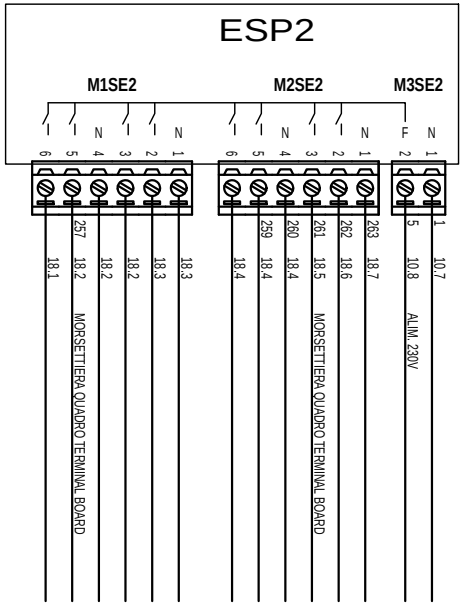

NON E' PERMESSO CONSEGNARE A TERZI O RIPRODURRE QUESTO DOCUMENTO
NE' UTILIZZARE IL CONTENUTO O RENDERLO COMUNQUE NOTO A TERZI SENZA LA NOSTRA
AUTORIZZAZIONE ESPLICITA. OGNI INFRAZIONE COMPORTA IL RISARCIMENTO DEI DANNI
SUBITI. E' FATTA RISERVA DI TUTTI I DIRITTI DERIVANTI DA BREVETTI O MODELLI

PROGETTO:
NOME FILE: 5108335_00.sch
TIPICO:

REV.	MODIFICA	DATA	DISEGNATO	VERIFICATO		
					DATA	06/03/2013
					DISEGN.	Crivellaro
					DATA	06/03/2013
					APPROV.	De Togni

AERMEC S.P.A.
BEVILACQUA (VERONA) ITALY

AERMEC

Scheda GR3 + 2 espansioni
Board GR3 + 2 expansions

NRL 12CP FC

5108335_00

2

FOGL. GR3-001
DI 28

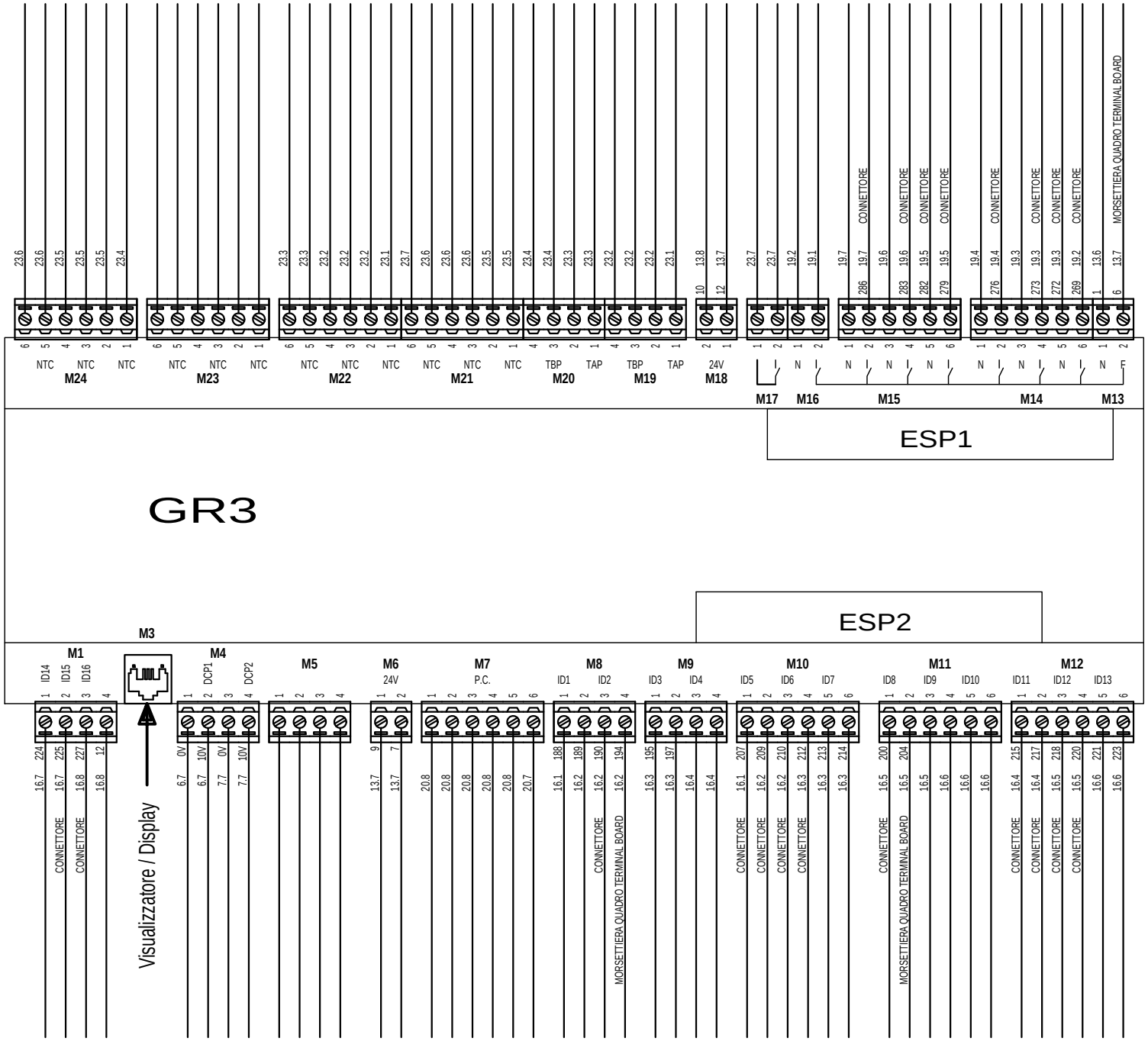

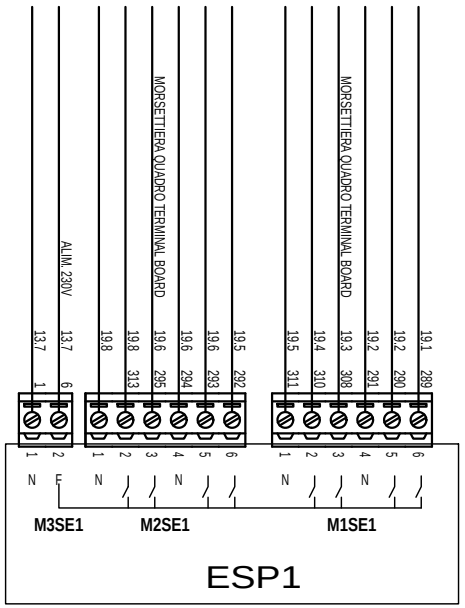

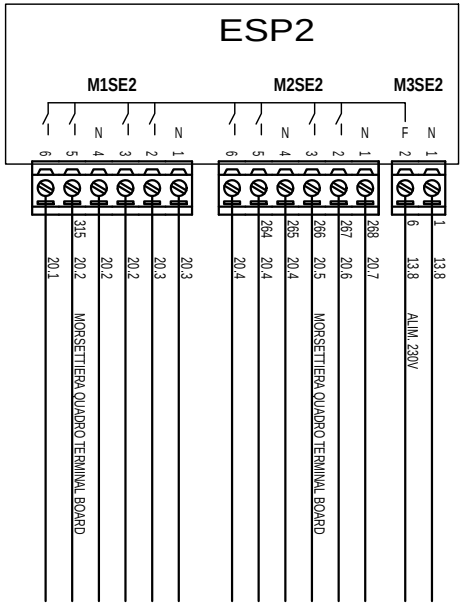

NON E' PERMESSO CONSEGNARE A TERZI O RIPRODURRE QUESTO DOCUMENTO
NE' UTILIZZARE IL CONTENUTO O RENDERLO COMUNQUE NOTO A TERZI SENZA LA NOSTRA
AUTORIZZAZIONE ESPLICITA. OGNI INFRAZIONE COMPORTA IL RISARCIMENTO DEI DANNI
SUBITI. E' FATTA RISERVA DI TUTTI I DIRITTI DERIVANTI DA BREVETTI O MODELLI

PROGETTO:
NOME FILE: 5108335_00.sch
TIPICO:

REV.	MODIFICA	DATA	DISEGNATO	VERIFICATO		
					DATA	06/03/2013
					DISEGN.	Crivellaro
					DATA	06/03/2013
					APPROV.	De Togni

AERMEC S.P.A.
BEVILACQUA (VERONA) ITALY

AERMEC

Scheda GR3 + 2 espansioni
Board GR3 + 2 expansions

NRL 12CP FC

5108335_00

2

FOGL. GR31-001
DI 29

SIMBOLO *SYMBOL*	NOME SIMBOLO *SYMBOL NAME*	DESCRIZIONE *DESCRIPTION*	SIGLA *DESIGNATION*	ESTENS. *EXT.*
	021403A	Contatto NA con comando da una portata di fluido NO contact command to fluid carried	S...	
	030202	Morsetto Terminal		
	030202-PE	Morsetto PE PE terminal		
	030202A	Morsetto Terminal		
	030303	Polo connettore maschio Male contact plug		
	030303-AER	Polo connettore maschio Male contact plug		
	030305	Connettore femmina e maschio Plug and socket		
	040101	Resistore Resistor	R...	
	040104-NTC	Resistore variabile NTC Variable resistance NTC	M	
	040104-PTC	Resistore variabile PTC Variable resistance PTC	M	

NON E' PERMESSO CONSEGNARE A TERZI O RIPRODURRE QUESTO DOCUMENTO
NE' UTILIZZARE IL CONTENUTO O RENDERLO COMUNQUE NOTO A TERZI SENZA LA NOSTRA
AUTORIZZAZIONE ESPLICITA. OGNI INFRAZIONE COMPORTA IL RISARCIMENTO DEI DANNI
SUBITI. E' FATTA RISERVA DI TUTTI I DIRITTI DERIVANTI DA BREVETTI O MODELLI

PROGETTO:
NOME FILE: 5108335_00.sch
TIPICO:

REV.	MODIFICA	DATA	DISEGNATO	VERIFICATO		
					DATA	06/03/2013
					DISEGN.	Crivellaro
					DATA	06/03/2013
					APPROV.	De Togni

AERMEC S.P.A.
BEVILACQUA (VERONA) ITALY

AERMEC

RIEPILOGO SIMBOLI SCHEMA
Summary simbol

NRL 12CP FC

=
+

5108335_00

1 FOGL. LS-1
DI 30

SIMBOLO *SYMBOL*	NOME SIMBOLO *SYMBOL NAME*	DESCRIZIONE *DESCRIPTION*	SIGLA *DESIGNATION*	ESTENS. *EXT.*
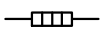	040112	Elemento riscaldante Heating element	E...	
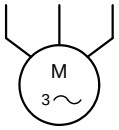	060801B	Motore Motor	M...	
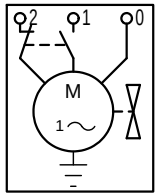	060801VAL1	Valvola 3 vie 3 vie valve	V...	
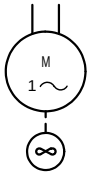	060801VM	Ventilatore monofase Single-phase fan	EV...	
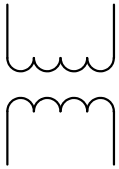	060902	Trasformatore a 2 avvolgimenti Transformer with 2 windings	TM...	
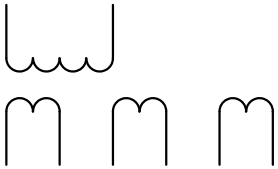	060905B	Trasformatore 3 secondari 3 transformer secondary	TR	
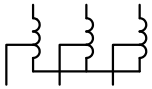	061104	Autotrasformatore trifase collegamento a stella	T...	

NON E' PERMESSO CONSEGNARE A TERZI O RIPRODURRE QUESTO DOCUMENTO
NE' UTILIZZARE IL CONTENUTO O RENDERLO COMUNQUE NOTO A TERZI SENZA LA NOSTRA
AUTORIZZAZIONE ESPLICITA. OGNI INFRAZIONE COMPORTA IL RISARCIMENTO DEI DANNI
SUBITI. E' FATTA RISERVA DI TUTTI I DIRITTI DERIVANTI DA BREVETTI O MODELLI

PROGETTO:
NOME FILE: 5108335_00.sch
TIPICO:

REV.	MODIFICA	DATA	DISEGNATO	VERIFICATO		
					DATA	06/03/2013
					DISEGN.	Crivellaro
					DATA	06/03/2013
					APPROV.	De Togni

AERMEC S.P.A.
BEVILACQUA (VERONA) ITALY

AERMEC

RIEPILOGO SIMBOLI SCHEMA
Summary simbol

NRL 12CP FC

=
+

5108335_00

1 FOGL. LS-2
DI 31

SIMBOLO *SYMBOL*	NOME SIMBOLO *SYMBOL NAME*	DESCRIZIONE *DESCRIPTION*	SIGLA *DESIGNATION*	ESTENS. *EXT.*
	070201	Contatto NA NO contact		
	070203	Contatto NC NC contact		
P	070701PC	Contatto NC sensibile alla pressione NC contact actuated by pressure	SP...	
V T	070701TNA	Termostasto di sicureza NA - chiude all'aumentare Safety thermostat NO - close un rise	TE$	
V T	070701TS	Termostato di sicurezza NC Safety thermostat NC	TE	
E	070702	Pulsante NA NO push-button	SB...	
	070903	Contatto NC azionato da effetto termico NC self-operating thermal switch		
	071302-3F	Contattore tripolare di potenza NA Three-pole NO contact of a contactor		
	071308-3F	Interruttore sezionatore tripolare Three-pole switch disconnector	QS...	
	071501	Bobina relè Relay coil	KA...	/...
	071501T	Bobina contattore Contactor coil	KM...	
	071502B	Elettrovalvola chiusa Closed solenoid valve	YV...	

NON E' PERMESSO CONSEGNARE A TERZI O RIPRODURRE QUESTO DOCUMENTO
NE' UTILIZZARE IL CONTENUTO O RENDERLO COMUNQUE NOTO A TERZI SENZA LA NOSTRA
AUTORIZZAZIONE ESPLICITA. OGNI INFRAZIONE COMPORTA IL RISARCIMENTO DEI DANNI
SUBITI. E' FATTA RISERVA DI TUTTI I DIRITTI DERIVANTI DA BREVETTI O MODELLI

PROGETTO:
NOME FILE: 5108335_00.sch
TIPICO:

REV.	MODIFICA	DATA	DISEGNATO	VERIFICATO		
					DATA	06/03/2013
					DISEGN.	Crivellaro
					DATA	06/03/2013
					APPROV.	De Togni

AERMEC S.P.A.
BEVILACQUA (VERONA) ITALY

AERMEC

RIEPILOGO SIMBOLI SCHEMA
Summary simbol

NRL 12CP FC

5108335_00

FOGL. 1 DI 32 LS-3

SIMBOLO *SYMBOL*	NOME SIMBOLO *SYMBOL NAME*	DESCRIZIONE *DESCRIPTION*	SIGLA *DESIGNATION*	ESTENS. *EXT.*
	071508	Relè ritardato all'eccitazione Relay delayed on excitation	KT...	/...
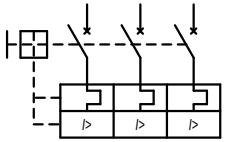	071601G	Interruttore trip. autom. con protezione max corr. e termica Three-pole circuit break with magneto-thermal	QM...	
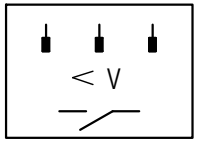	071708A	Relè sequenza fase Phase sequence relay	RCS	
	072101	Fusibile Fuse	FU...	
	072101S	Fusibile sezionabile Fuse disconnector	FU...	
	072101S-2F	Fusibile sezionabile bipolare Two-pole fuse disconnector	FU...	
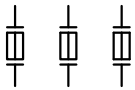	072101S-3F	Fusibile sezionabile tripolare Three-pole fuse disconnector	FU...	
	081009	Sirena Siren	HA...	

NON E' PERMESSO CONSEGNARE A TERZI O RIPRODURRE QUESTO DOCUMENTO
NE' UTILIZZARE IL CONTENUTO O RENDERLO COMUNQUE NOTO A TERZI SENZA LA NOSTRA
AUTORIZZAZIONE ESPLICITA. OGNI INFRAZIONE COMPORTA IL RISARCIMENTO DEI DANNI
SUBITI. E' FATTA RISERVA DI TUTTI I DIRITTI DERIVANTI DA BREVETTI O MODELLI

PROGETTO:
NOME FILE: 5108335_00.sch
TIPICO:

REV.	MODIFICA	DATA	DISEGNATO	VERIFICATO		
					DATA	06/03/2013
					DISEGN.	Crivellaro
					DATA	06/03/2013
					APPROV.	De Togni

AERMEC S.P.A.
BEVILACQUA (VERONA) ITALY

AERMEC

RIEPILOGO SIMBOLI SCHEMA
Summary simbol

NRL 12CP FC

=
+

5108335_00

2

FOGL. LS-4
DI 33

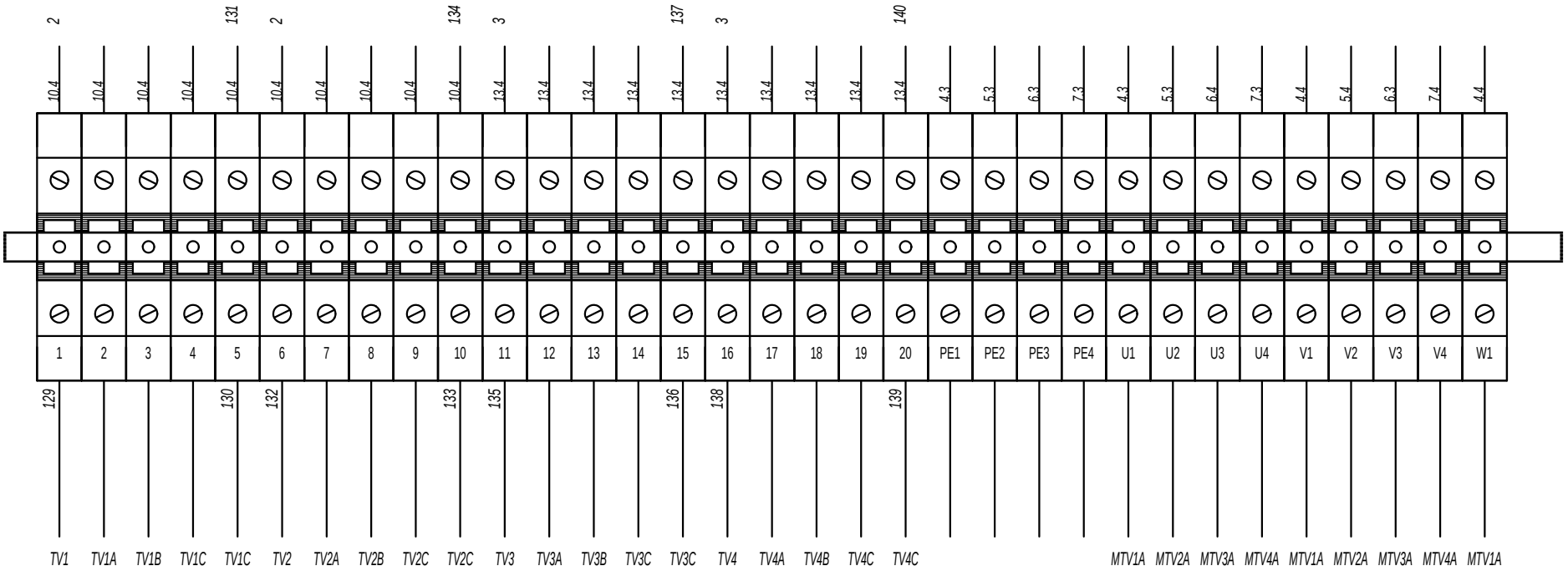

M1

MORSETTIERA QUADRO

TERMINAL BOARD

NON E' PERMESSO CONSEGNARE A TERZI O RIPRODURRE QUESTO DOCUMENTO
NE' UTILIZZARE IL CONTENUTO O RENDERLO COMUNQUE NOTO A TERZI SENZA LA NOSTRA
AUTORIZZAZIONE ESPLICITA. OGNI INFRAZIONE COMPORTA IL RISARCIMENTO DEI DANNI
SUBITI. E' FATTA RISERVA DI TUTTI I DIRITTI DERIVANTI DA BREVETTI O MODELLI

PROGETTO:
NOME FILE: 5108335_00.sch
TIPICO:

REV.	MODIFICA	DATA	DISEGNATO	VERIFICATO		
					DATA	06/03/2013
					DISEGN.	Crivellaro
					DATA	06/03/2013
					APPROV.	De Togni

AERMEC S.P.A.
BEVILACQUA (VERONA) ITALY

AERMEC

RIEPILOGO MORSETTI
Summary terminals

NRL 12CP FC

=
+

5108335_00

2

FOGL. M1-001
DI 34

M1

MORSETTIERA QUADRO

TERMINAL BOARD

NON E' PERMESSO CONSEGNARE A TERZI O RIPRODURRE QUESTO DOCUMENTO
NE' UTILIZZARE IL CONTENUTO O RENDERLO COMUNQUE NOTO A TERZI SENZA LA NOSTRA
AUTORIZZAZIONE ESPLICITA. OGNI INFRAZIONE COMPORTA IL RISARCIMENTO DEI DANNI
SUBITI. E' FATTA RISERVA DI TUTTI I DIRITTI DERIVANTI DA BREVETTI O MODELLI

PROGETTO:
NOME FILE: 5108335_00.sch
TIPICO:

REV.	MODIFICA	DATA	DISEGNATO	VERIFICATO		
					DATA	06/03/2013
					DISEGN.	Crivellaro
					DATA	06/03/2013
					APPROV.	De Togni

AERMEC S.P.A.
BEVILACQUA (VERONA) ITALY

AERMEC

RIEPILOGO MORSETTI
Summary terminals

NRL 12CP FC

=
+

5108335_00

1

FOGL. M1-002
DI 35

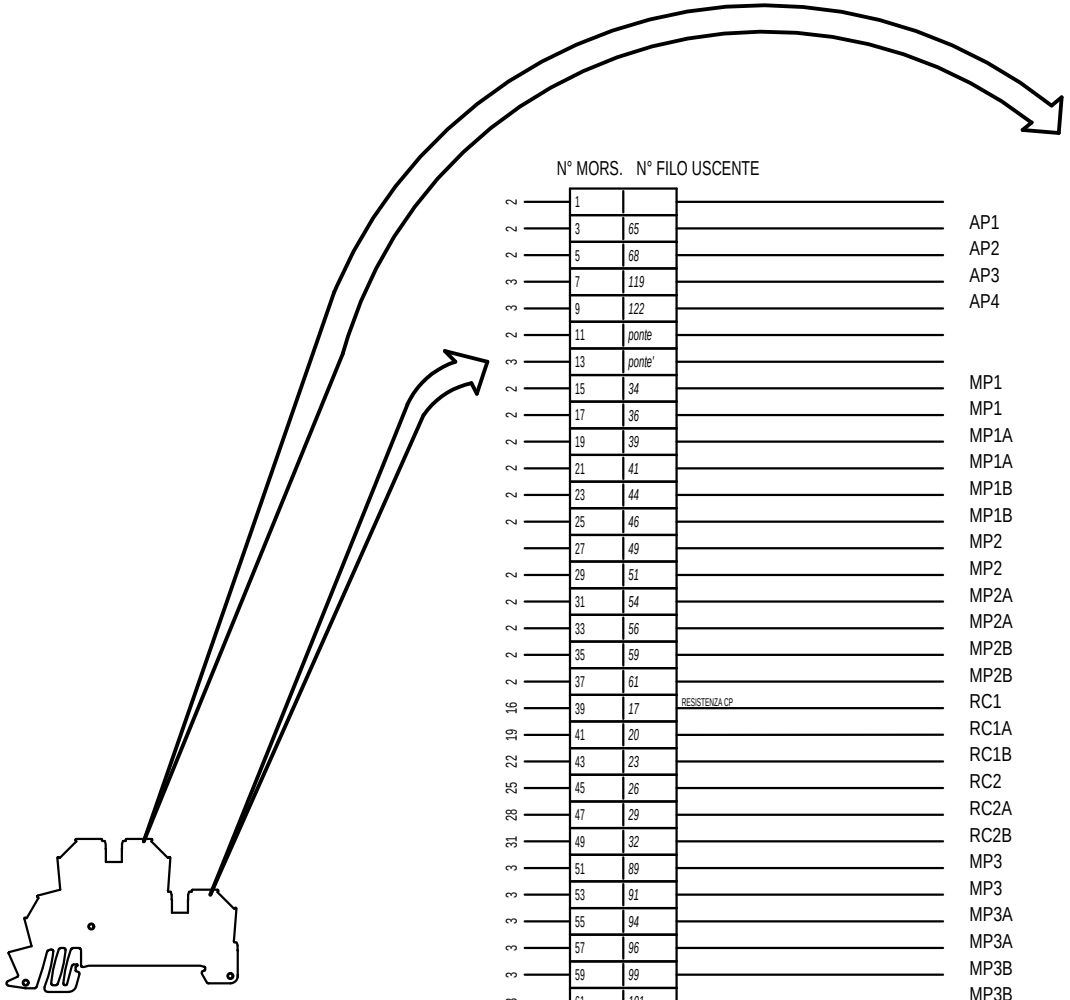

N° MORS. N° FILO USCENTE

2	1			
2	3	65		AP1
2	5	68		AP2
3	7	119		AP3
3	9	122		AP4
2	11	ponte		
3	13	ponte'		
2	15	34		MP1
2	17	36		MP1
2	19	39		MP1A
2	21	41		MP1A
2	23	44		MP1B
2	25	46		MP1B
	27	49		MP2
2	29	51		MP2
2	31	54		MP2A
2	33	56		MP2A
2	35	59		MP2B
2	37	61		MP2B
16	39	17	RESISTENZA CP	RC1
19	41	20		RC1A
22	43	23		RC1B
25	45	26		RC2
28	47	29		RC2A
31	49	32		RC2B
3	51	89		MP3
3	53	91		MP3
3	55	94		MP3A
3	57	96		MP3A
3	59	99		MP3B
3	61	101		MP3B
	63	104		MP4
3	65	106		MP4
3	67	109		MP4A
3	69	111		MP4A
3	71	114		MP4B
3	73	116		MP4B
71	75	72	RESISTENZA CP	RC3

1	2			
67	4	66		AP1
70	6	69		AP2
121	8	120		AP3
124	10	123		AP4
5	12	ponte		
6	14	ponte'		
1	16	35		MP1
38	18	37		MP1
1	20	40		MP1A
43	22	42		MP1A
1	24	45		MP1B
48	26	47		MP1B
1	28	50		MP2
53	30	52		MP2
1	32	55		MP2A
58	34	57		MP2A
1	36	60		MP2B
63	38	62		MP2B
1	40	18	RESISTENZA CP	RC1
1	42	21		RC1A
1	44	24		RC1B
1	46	27		RC2
1	48	30		RC2A
1	50	33		RC2B
1	52	90		MP3
93	54	92		MP3
1	56	95		MP3A
98	58	97		MP3A
1	60	100		MP3B
103	62	102		MP3B
1	64	105		MP4
108	66	107		MP4
1	68	110		MP4A
113	70	112		MP4A
1	72	115		MP4B
118	74	117		MP4B
1	76	73	RESISTENZA CP	RC3

M2

NON E' PERMESSO CONSEGNARE A TERZI O RIPRODURRE QUESTO DOCUMENTO
NE' UTILIZZARE IL CONTENUTO O RENDERLO COMUNQUE NOTO A TERZI SENZA LA NOSTRA
AUTORIZZAZIONE ESPLICITA. OGNI INFRAZIONE COMPORTA IL RISARCIMENTO DEI DANNI
SUBITI. E' FATTA RISERVA DI TUTTI I DIRITTI DERIVANTI DA BREVETTI O MODELLI

PROGETTO:
NOME FILE: 5108335_00.sch
TIPICO:

REV.	MODIFICA	DATA	DISEGNATO	VERIFICATO		
					DATA	06/03/2013
					DISEGN.	Crivellaro
					DATA	06/03/2013
					APPROV.	De Togni

AERMEC S.P.A.
BEVILACQUA (VERONA) ITALY

AERMEC

Riepilogo morsetti doppi
Summary dual terminal

NRL 12CP FC

=
+

5108335_00

1

FOGL. M2-001
DI 36

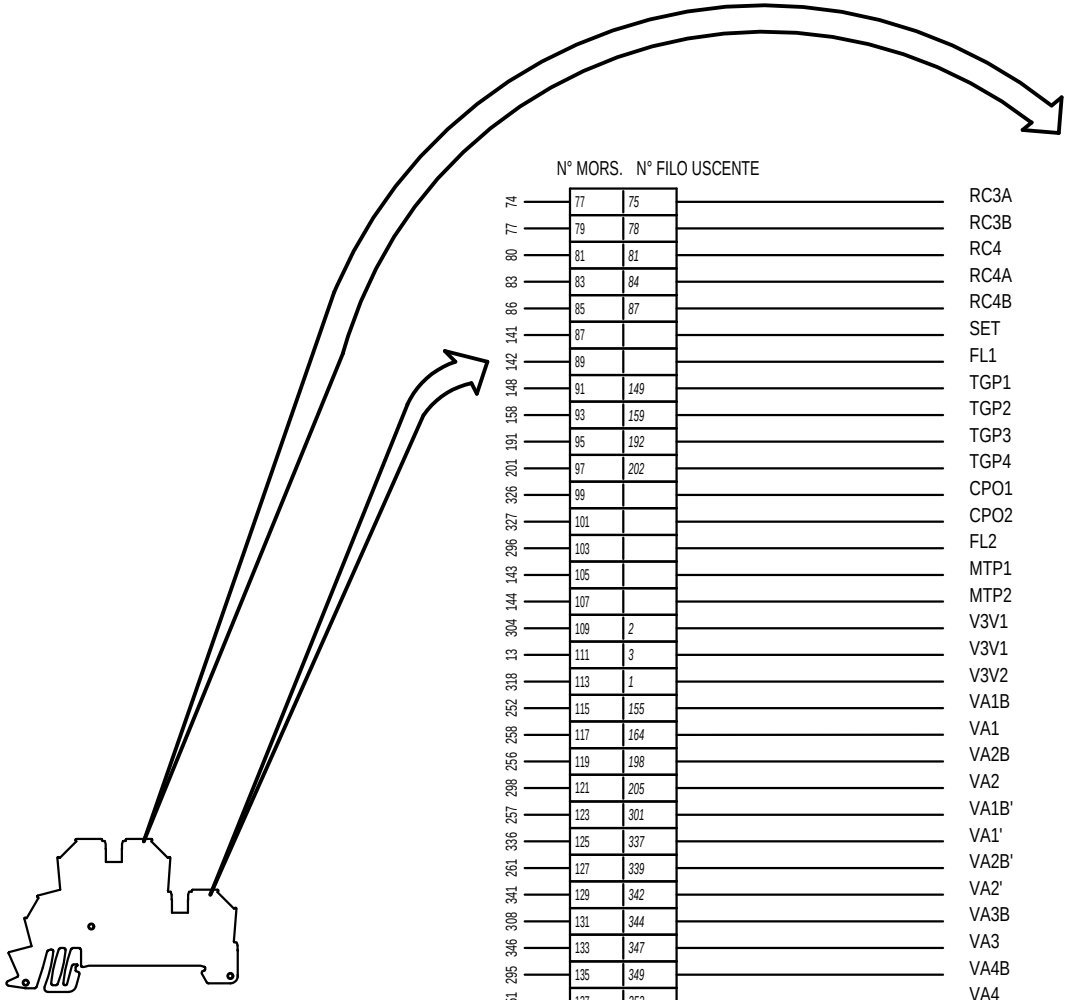

N° MORS. N° FILO USCENTE

74	77	75	RC3A	1	78	76	RC3A
77	79	78	RC3B	1	80	79	RC3B
80	81	81	RC4	1	82	82	RC4
83	83	84	RC4A	1	84	85	RC4A
86	85	87	RC4B	1	86	88	RC4B
141	87		SET	15	88		SET
142	89		FL1	15	90		FL1
148	91	149	TGP1	151	92	150	TGP1
158	93	159	TGP2	161	94	160	TGP2
191	95	192	TGP3	194	96	193	TGP3
201	97	202	TGP4	204	98	203	TGP4
326	99		CPO1	1	100		CPO1
327	101		CPO2	1	102		CPO2
296	103		FL2	15	104		FL2
143	105		MTP1	15	106		MTP1
144	107		MTP2	15	108		MTP2
304	109	2	V3V1	305	110	1	V3V1
13	111	3	V3V1	317	112	2	V3V2
318	113	1	V3V2	13	114	3	V3V2
252	115	155	VA1B	1	116	156	VA1B
258	117	164	VA1	1	118	165	VA1
256	119	198	VA2B	1	120	199	VA2B
298	121	205	VA2	1	122	206	VA2
257	123	301	VA1B'	1	124	316	VA1B'
336	125	337	VA1'	1	126	338	VA1'
261	127	339	VA2B'	1	128	340	VA2B'
341	129	342	VA2'	1	130	343	VA2'
308	131	344	VA3B	1	132	345	VA3B
346	133	347	VA3	1	134	348	VA3
295	135	349	VA4B	1	136	350	VA4B
351	137	352	VA4	1	138	353	VA4
315	139	354	VA3B'	1	140	355	VA3B'
356	141	357	VA3'	1	142	358	VA3'
266	143	359	VA4B'	1	144	360	VA4B'
361	145	362	VA42'	1	146	363	VA42'
	PE5				PE6		
	PE7				PE8		
	PE9				PE10		

M2

NON E' PERMESSO CONSEGNARE A TERZI O RIPRODURRE QUESTO DOCUMENTO
NE' UTILIZZARE IL CONTENUTO O RENDERLO COMUNQUE NOTO A TERZI SENZA LA NOSTRA
AUTORIZZAZIONE ESPLICITA. OGNI INFRAZIONE COMPORTA IL RISARCIMENTO DEI DANNI
SUBITI. E' FATTA RISERVA DI TUTTI I DIRITTI DERIVANTI DA BREVETTI O MODELLI

PROGETTO:
NOME FILE: 5108335_00.sch
TIPICO:

REV.	MODIFICA	DATA	DISEGNATO	VERIFICATO		
					DATA	06/03/2013
					DISEGN.	Crivellaro
					DATA	06/03/2013
					APPROV.	De Togni

AERMEC S.P.A.
BEVILACQUA (VERONA) ITALY

AERMEC

Riepilogo morsetti doppi
Summary dual terminal

NRL 12CP FC

=
+

5108335_00

1

FOGL. M2-002
DI 37

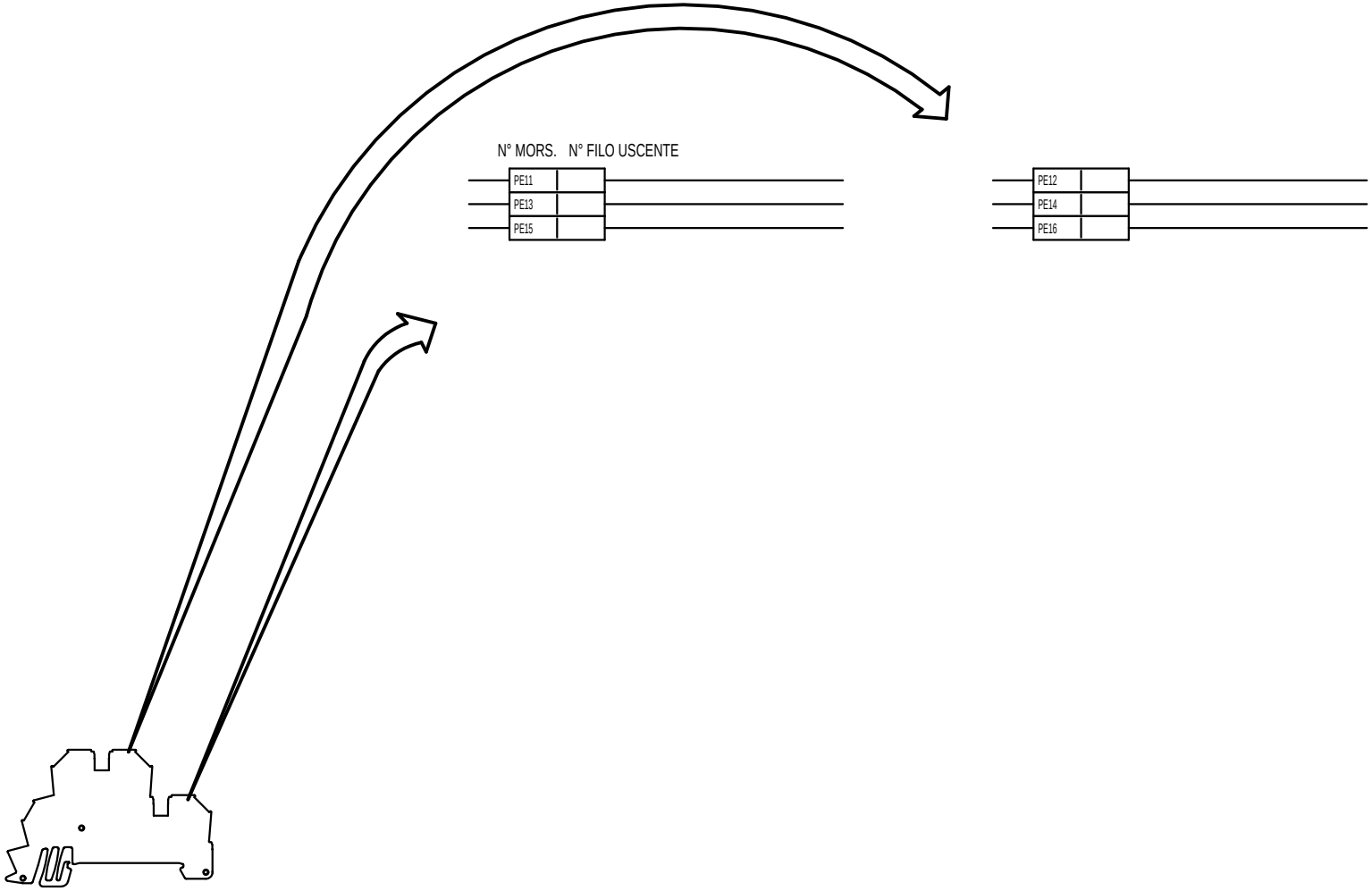

M2

NON E' PERMESSO CONSEGNARE A TERZI O RIPRODURRE QUESTO DOCUMENTO
NE' UTILIZZARE IL CONTENUTO O RENDERLO COMUNQUE NOTO A TERZI SENZA LA NOSTRA
AUTORIZZAZIONE ESPLICITA. OGNI INFRAZIONE COMPORTA IL RISARCIMENTO DEI DANNI
SUBITI. E' FATTA RISERVA DI TUTTI I DIRITTI DERIVANTI DA BREVETTI O MODELLI

PROGETTO:
NOME FILE: 5108335_00.sch
TIPICO:

REV.	MODIFICA	DATA	DISEGNATO	VERIFICATO		
					DATA	06/03/2013
					DISEGN.	Crivellaro
					DATA	06/03/2013
					APPROV.	De Togni

AERMEC S.P.A.
BEVILACQUA (VERONA) ITALY

AERMEC

Riepilogo morsetti doppi
Summary dual terminal

NRL 12CP FC

=
+

5108335_00

1

FOGL. M2-003
DI 38

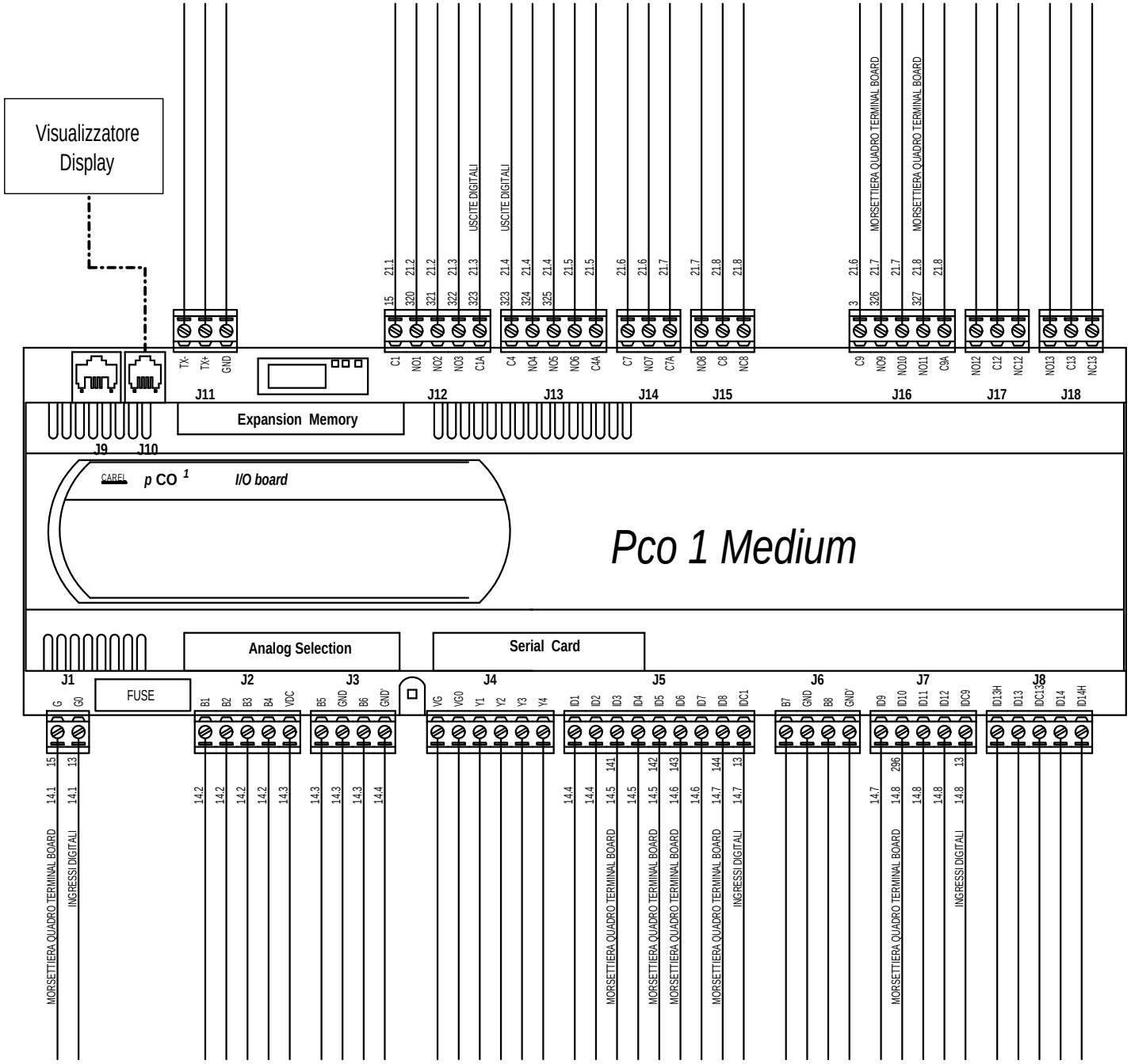

NON E' PERMESSO CONSEGNARE A TERZI O RIPRODURRE QUESTO DOCUMENTO
NE' UTILIZZARE IL CONTENUTO O RENDERLO COMUNQUE NOTO A TERZI SENZA LA NOSTRA
AUTORIZZAZIONE ESPLICITA. OGNI INFRAZIONE COMPORTA IL RISARCIMENTO DEI DANNI
SUBITI. E' FATTA RISERVA DI TUTTI I DIRITTI DERIVANTI DA BREVETTI O MODELLI

PROGETTO:
NOME FILE: 5108335_00.sch
TIPICO:

REV.	MODIFICA	DATA	DISEGNATO	VERIFICATO		
					DATA	06/03/2013
					DISEGN.	Crivellaro
					DATA	06/03/2013
					APPROV.	De Togni

AERMEC S.P.A.
BEVILACQUA (VERONA) ITALY

AERMEC

PCO1 MEDIUM
PCO1 Medium

NRL 12CP FC

5108335_00

1

FOGLPCO1 MEDIUM-001
DI 39

LEGENDA PER SERIE NRC-NRL 275 - 3600

24/07/14

	ITALIANO	ENGLISH	FRANCAIS	DEUTSCH
AE	ALLARME ESTERNO	REMOTE ALARM	ALARME EXTERIEUR	FERNSTOERMELDUNG
AP	PRESSOSTATO DI ALTA	HIGH PRESSURE CONTROL	PRESSOSTAT HAUTE PRESSION	HOCHDRUCKPRESSOSTAT
BP	PRESSOSTATO DI BASSA	LOW PRESSURE CONTROL	PRESSOSTAT BASSE PRESSION	NIEDERDRUCKPRESSOSTAT
C/F	INTERRUTTORE CALDO / FREDDO	SWITCH HOT-COLD	INTERRUPTEUR CHAUD - FROID	UMSCHALTER - WARM/KALT
CCP	CONTATTORE COMPRESSORE	COMPRESSOR CONTACTOR	CONTACTEUR COMPRESSEUR	KOMPRSSORSCHUETZ
CP	COMPRESSORE	COMPRESSOR	COMPRESSEUR	KOMPRESSOR
CPO	CONTATTORE POMPA	PUMP CONTACTOR	CONTACTEUR POMPE	SCHÜTZ – PUMPE
CRE	CONTATTORE RESISTENZA	ELECTRIC HEATER CONTACTOR	CONTACTEUR RESISTANCE ELECTRIQUE	EL. HEZREGISTER-SCHUTZ
CV	CONTATTORE VENTILATORE	FAN CONTACTOR	CONTACTEUR VENTILATEUR	VENTILATORSCHUETZ
DCP	DISPOSITIVO BASSE TEMPERATURE	LOW AMBIENT TEMPERATURE DEVICE	DISPOSITIF POUR BASSE TEMPERATURE	WINTERREGELUNG
DEV	SELETTORE	SELECTOR SWITCH	SELECTEUR	WAHLSCHALTER
EMF	ESLUSIONE MULTIFUNZIONE	EXCLUSION MULTIFUNCTION	EXCLUSION MULTIFONCTION	MULTI DEAKTIVIEREN
EV	VALVOLA ELETTRONICA	ELECTRONIC VALVE	VALVE ELECTRONIQUE	VENTILELEKTRONIK
FL	FLUSSOSTATO	FLOW SWITCH	FLUXOSTAT	STROEMUNGSWAECHTER
FLC	FLUSSOSTATO FREE-COOLING	FREE-COOLING FLOW SWITCH	FLUXOSTAT FREE-COOLING	STRÖMUNGSWÄWTER-FREIEKÜHLUNG
FLR	FLUSSOSTATO RECUPERO	RECUPERATOR FLOW SWITCH	FLUXOSTAT COTE RECUPERATEUR	RUECKGEWINNERSSTROEMUNGSWAECHTER
FRC	FILTRO ANTIDISTURBO	ANTI-NOISE FILTER	FILTRE ANTIPARASITES	ENTSTOERFILTER
FS	FILTRO SINUSOIDALE	FILTER SINE	FILTRE SINUS	FILTER SINE
IAD	INTERRUTTORE AUSILIARIO	AUXILIARY SWITCH	INTERRUPTEUR AUXILIAIRE	HILFSSCHALTER
IF	INTERRUTTORE FINECORSA	LIMIT SWITCH	INTERRUPTEUR FIN DE COURSE	ENDSCHALTER
IG	INTERRUTTORE GENERALE	MAIN SWITCH	INTERRUPTEUR GENERAL	HAUPTSCHALTER
IL	INTERRUTTORE DI LINEA	LINE MAIN SWITCH	INTERRUPTEUR GENERAL LIGNE	HAUPTSCHALTER-NETZEINSPEISUNG
MP	MODULO PROTEZIONE COMPRESSORE	COMPRESSOR PROTECTION MODULE	MODULE DE PROTECTION COMPRESSEUR	KOMPRESSORSCHUTZMODUL
MTA	MAGNETOTERMICO AUSILIARIO	MAGNETHO-THERMAL SWITCH	INTERRUPTEUR MAGNETO-THERMIQUE	UEBERSTROMAUSLOESER STEUERSTROMKREIS
MTC	MAGNETOTERMICO COMPRESSORE	COMPRESSOR MAGNETHO-THERMAL	MAGNETHO-THERMIQUE COMPRESSEUR	MOTORSCHUTZSCHALTER-KOMPRESSOR
MTP	MAGNETOTERMICO POMPA	PUMP SAFETY DEVICE	MAGNETOTHERMIQUE POMPE	MOTORSCHUTZSCHALTER-PUMPE
MTV	MAGNETOTERMICO VENTILATORE	FAN MAGNETO-THERMAL	MAGNETO-THERMIQUE VENTILATEUR	MOTORSCHUTZSCHALTER VENTILATOR
MULTI IN	INGRESSO MULTIFUNZIONE	MULTI-FUNCTION INPUT	ENTREE MULTIFONCTION	MULTIFUNKTIONSEINGANG
MV	MOTORE VENTILATORE	FAN MOTOR	MOTEUR VENTILATEUR	VENTILATORMOTOR
PD	PRESSOSTATO DIFFERENZIALE	DIFFERENTIAL PRESSURE SWITCH	PRESSOSTAT DIFFERENTIEL	DRUCKDIFFERENZSCHALTER
PM	PRESSOSTATO DI MINIMA	MINIMUN PRESSURE SWITCH	PRESSOSTAT MINIMUN	MINDESTDRUCK
POC	MOTOPOMPA CONDENSANTE	MOTOR-PUMP CONDENSER	MOTOPOMPE	PUMPE
POE	MOTOPOMPA EVAPORANTE	MOTOR-PUMP EVAPORATOR	MOTOPOMPE	PUMPE
PR	PANNELLO COMANDI	REMOTE CONTROL	PANNEAU DE COMMANDES	BEDIENUNGSTAFEL
R	RELE AUSILIARIO	AUXILIARY RELAY	RELAIS AUXILIAIRE	HILFSRELAIS
RAC	RISCALDATORE ACCUMULO	STORAGE HEATER	CHAUFFAGE DE BALLON TAMPON	WÄRMESPEICHER
RAP	RELE ALTA PRESSIONE	HIGH PRESSURE RELAY	RELAIS HAUTE PRESSION	HOCHDRUCKRELAIS
RC	RESISTENZA OLIO COMPRESSORE	COMPRESSOR OIL HEATER	RESISTANCE HUILE CP	KUBELWANNENHEIZUNG
RCS	RELE CONTROLLO SEQUENZA	PHASE –SEQUENCE RELAY	RELAIS SEQUENCIEL	RELAIS PHASENREIHENFOLGE
RE	RISCALDATORE SCAMBIATORE	EXCHANGER HEATER	RESISTANCE ECHANGERUR	ELT. HEIZUNG ELT. HEIZUNG
RMV	RELE PROTEZIONE VENTILATORI	RELAY FAN PROTECTION	RELAIS PROTECTION VENTILATEUR	RELAIS VENTILATOR
RRA	RELE RISCALDATORE ACCUMULO	BUFFER TANK HEATER RELAIS	RELAIS RESISTANCE BALLON TAMPON	RELAIS ELT. HEIZUNG PUFFER.SPEICHER
RRC	RISCALDATORE RECUPERO	HEATER RECOVERY	CHAUFFAGE DE RECUPERATION	HEIZUNG ERHOLUNG
RRD	RELE RISCALDATORE RECUPERO	HEATER RECOVERY RELAIS	RELAIS RESIST. RECUPERATION DE CHALEUR	RELAIS ELT. HEIZUNG WGR-WÄRMETAUSCHER
RRE	RELE RISCALDATORE EVAPORATORE	EXCHANGER HEATER RELAIS	RELAIS RESISTANCE ECHANGERUR	RELAIS
SAC	SONDA ACCUMULO	ACCUMULATOR PROBE	SONDE BALLON TAMPON	FUEHLER - PUFFERSPEICHER
SAE	SONDA ARIA ESTERNA	AMBIENT AIR PROBE	SONDE AIR EXTERIEUR	AUBENLUFTFUEHLER
SC	SCHEDA DI CONTROLLO	CONTROL ELECTRIC CARD	PLATINE DE CONTROLE	STEUERPLATINE
SE	SCHEDA DI ESPANSIONE	EXPANSION CARD	PLATINE ADDITIONNELLE	ZUSAETZLICHE PLATINE
SET	SECONDO SET	SECOND SET	DEUXIEME SET	ZWEITER SOLLWERT

SEV	SONDA EVAPORATORE	EVAPORATOR PROBE	SONDE EVAPORATEUR	FUEHLER – VERDAMPFER
SF	SOFT-START	SOFT-STARTER	SOFT-STARTER	SANFTANLASSER
SFC	SONDA FREE-COOLING	FREE-COOLIN PROBE G	SONDE FREE-COOLING	FUEHLER - FREIE-KÜHLUNG
SIR	SONDA INGRESSO RECUPERO	RECOVERY INLET PROBE	SONDE ENTREE RECUPERATION	FUEHLER –WÄRMERÜCKGEWINNUNG
SIW	SONDA INGRESSO ACQUA	WATER INLET PROBE	SONDE ENTREE EAU	FUEHLER – WASSEREINTRITT
SL	SONDA LIQUIDO	LIQUID PROBE	SONDE LIQUIDE	FÜHLER- FLÜSSIGKEIT
SRU	SONDA RITORNO UTENZE	BACK UTILITIES PROBE	SONDE RETOUR DE SERVICES	ZURÜCK EXTRAS PROBE
SUR	SONDA USCITA RECUPERO	RECOVERY OUTLET PROBE	SONDE SORTIE RECUPERATION	FUEHLER – WÄRMERÜCKGEWINNUNG
SUW	SONDA USCITA ACQUA	WATER OUTLET PROBE	SONDE SORTIE EAU	FUEHLER – WASSERAUSTRITT
TA	TRASFORMATORE AMPEROMETRICO	CURRENT TRASFORMER	TRASFORMATEUR DE COURANT	STROMWANDLER
TAP	TRASDUTTORE ALTA PRESSIONE	HIGH PRESSURE TRASDUCER	TRASDUCTEUR HAUTE PRESSION	HD-DRUCKTRANSMITTER
TAP	TRASDUTORE DI PRESSIONE	PRESSURE TRASDUCER	TRASDUCTEUR PRESSION	DRUCKTRANSMITTER
TBP	TRASDUTTORE BASSA PRESSIONE	LOW PRESSURE TRASDUCER	TRASDUCTEUR BASSE PRESSION	ND-DRUCKTRASMITTER
TBP	TRASDUTORE DI PRESSIONE	PRESSURE TRASDUCER	TRASDUCTEUR PRESSION	DRUCKTRANSMITTER
TC	PROTEZIONE INTERNA COMPRESSORE	COMPRESSOR INTERNAL PROTECTION	PROTECTION INTERNE COMPRESSEUR	KOMPRESSOR - INNENSCHUTZ
TEP	TEMPORIZZATORE	TIMER	TEMPORISATEUR	TIMER
TGP	TERMOSTATO GAS PREMENTE	DISCHARGE PIPE THERMOSTAT	THERMOSTAT SUR REFOULEMENT	THERMISCHER SCHUTZ - DRUCKLEITUNG
TR	TRASFORMATORE	FEEDING VOLTAGE TRASFORMER	TRANSFORMATEUR D' ALIMENTATION	TRANSFORMATOR
TSRE	TERMOSTATO SICUREZZA RE	RE SAFETY THERMOSTAT	THERMOSTAT DE SECURITE RE	SICHERHEITSTHERMOSTAT RE
TV	TERMICO VENTILATORE	FAN THERMAL PROTECTION	PROTECTION THERMIQUE VENTILATEUR	THERMISCHER SCHUTZ VENTILATOR
V3V	VALVOLA 3 VIE ACQUA	WATER 3 WAY VALVE	VANNE 3 VOIES EAU	3- WEGE-VENTIL WASSER
VA	ELETTROVALVOLA PREMENTE	DISCARGE VALVE	VANNE REFOULEMENT	MAGNETVENTIL-DRUCKLEITUNG
VB	ELETTROVALVOLA BATTERIA	COIL VALVE	VANNE BATTERIE	VENTIL WARMETAUSCHER
VE	COMANDO VALVOLA ELETT.	DRIVER ELECT. VALVE	COMMANDE VANNE ÉLECTRONIQUE	ELEKTRONISCHES STEUERGERÄT
VIC	ELETTROVALVOLA INVERSIONE CICLO	REVERSE CYCLE VALVE	VANNE INVERSION DE CYCLE	UMKEHRVENTIL
VR	ELETTROVALVOLA RECUPERO	RECOVERY VALVE	VANNE RECUPERATION	MAGNETVENTIL WÄRMERÜCKGEWINNUNG
VRL	ELETTROVALVOLA RECUPERO LIQUIDO	LIQUID RECOVERY SOLENOID VALVE	VANNE RECUPERATION LIQUIDE	RÜCKGEWINNUNGSVENTILS LIQUID
VRT	ELETTROVALVOLA RECUPERO TOTALE	TOTAL RECOVERY VALVE	VANNE RECUPERATION TOTALE	MAGNETVENTIL WÄRMERÜCKGEWINNUNG
VSB	ELETTROVALVOLA SOLENOIDE BY PASS.	BY-PASS SOLENOID VALVE	VANNE SOLENOIDE DE BY-PASS	BYPASS MAGNETVENTIL
VSE	ELETTROVALVOLA EQUALIZZATORE	EQUALIZER VALVE	VANNE EGALISEUR	MAGNETVENTIL ENTZERRER
VSI	ELETTROVALVOLA INIEZIONE	INJECTION VALVE	VANNE INJECTEUR	EINSPRITZVENTIL
VSL	ELETTROVALVOLA INTERCET. LIQUIDO	LIQUID GATE SOLENOID VALVE	VANNE SOLENOIDE CLAPET LIQUIDE	MAGNETVENTIL FLUESSIGKEITSLEITUNG
VSP	ELETTROVALVOLA PARZIALIZZAZIONE	PART LOAD SOLENOID VALVE	VANNE SOLENOIDE DE PARTIALISATION	MAGNETVENTIL ZUR LEISTUNGSREGELUNG

	COMPONENTI NON FORNITI	COMPONENTS NOT SUPPLIED	COMPOSANTS NON FOURNIS	NICHT LIEFERBARE TEILE
	COMPONENTI FORNITI OPTIONAL	OPTIONAL COMPONENTS	COMPOSANTS FOURNIS EN OPTION	AUF ANFRAGE LIEFERBARE TEILE
	COLLEGAMENTI DA ESEGUIRE IN CANTIERE	CONNECTIONS TO BE WIRED ON JOB SITE	RACCORDEMENTS A EFFECTUER SUR CHANTIER	BAUSEITIG URCHZUFUEHRENDE VERDRAHTUNG